IKB 3520
Comfort

8 jaar Fabrieksgarantie

Bio Fresh

Advies verkoopprijs € 1549

Langer vers met BioFresh

De Liebherr IKB 3520 is een energiezuinige inbouw koeler met 308 liter netto inhoud. Achter de zelfsluitende deur beschikt u over een flexibel in te delen koelruimte met onderin drie BioFresh 0°C laden op rails, waarvan twee met regelbare luchtvochtigheid voor groente en fruit.

Groente, fruit, vlees en vis tot 3x langer vers.
BioFresh 0°C

Energiezuinige, heldere verlichting.
LED verlichting

Overzichtelijke bediening.
Druktoetsbediening

Gelijkmatigere temperatuurverdeling.
PowerCooling

Tot 30 kg belastbaar en eenvoudig te reinigen
GlassLine draagplateaus

Groente, fruit, vlees en vis tot 3x langer vers
3 BioFresh 0°C laden

Ook voor extra grote 2 liter verpakkingen.
Comfort deurvakken

Temperatuur eenvoudig af te lezen
LC digitaal temperatuurdisplay

BioFresh lade makkelijk te openen.
BioFresh (0°C) laden op telescooprails

Deur wordt vanaf 30° dichtgetrokken
Deur-op-deur montage

Ruimte voor hoge karaffen of verpakkingen.
Deel- en onderschuifbaar glasplateau

Nismaat	178 cm
Deurmontage systeem	deur-op-deursysteem
Materiaal deur/deksel	Staal
Volume totaal	305 l
Volume koelgedeelte	306 l
Energieklasse	E
Energieverbruik per jaar	156 kWh
Energieverbruik per 24 uur	0,427
Energiekosten per jaar	€ 62,-
Energie efficiëntie index	100
Geluidsniveau	37 dB(A)
Geluidsniveau klasse	C
Klimaatklasse	SN-T

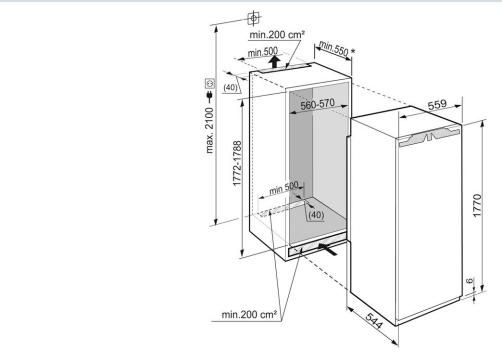

LIEBHERR

IKB 3520
Comfort

Advies verkoopprijs € 1549

Afmetingen

Hoogte	177,0 - 178,6 cm
Breedte	55,9 cm
Diepte	54,4 cm
Inbouwhoogte	177.2-178.8 cm
Inbouwbreedte	56-57 cm
Inbouwdiepte minimaal	55 cm
Max. Meubelgewicht koeldeel	26 kg
Netto gewicht / Bruto gewicht	68,7 kg / 72,4 kg
Hoogte verpakking	1829 mm
Breedte verpakking	572 mm
Diepte verpakking	622 mm

Koeldeel

Instelbereik temperatuur koelen	+3°C tot +9°C
Ontdooisysteem koeldeel	Automatisch ontdooisysteem
Ventilator	PowerCooling
Aantal draagplateaus	7
daarvan in hoogte verstelbaar	6
Materiaal draagplateau koeldeel	Glas
Afwerking draagplateau	Edelstaal
Deel- en onderschuifbare glasplateaus	1
Aantal deurvakken voor flessen	2
Aantal deurvakken voor conserven	3
Materiaal deurvakken	Glas met kunststof afwerking
Design deurvakken	Comfort GlassLine
Eierrekje	Ja
Verlichting koeldeel	LED verlichting
0° vak	BioFresh
Aantal BioFresh (0°C) laden	3
BioFresh (0°C) laden op telescooprails	Ja
Luchtvochtigheid regelbaar	Luchtvochtigheid regelbaar in 2 laden
Luchtvochtigheid regelbaar	Luchtvochtigheid regelbaar in 2 laden
SuperCool automaat	Ja

Overige

Materiaal interieur	Kunststof wit
Deurscharniering	Rechts, wisselbaar
Mogelijkheid om deur op 90° te blokkeren	Ja
Deur opent maximaal op	115°
Lengte aansluitsnoer	210 cm
Flexibel instelbaar interieur	Ja
Onderdelen interieur geschikt voor vaatwasmachine	Ja
Glasplateaus en laden verwijderbaar bij deuropening 90°	Ja
Nivelleringsstrips	Ja
Aantal nivelleringsstrips	2
Display	LC digitaal temperatuurdisplay
Soort bedieningspaneel	Druktoets
Positie bedieningspaneel	Achter de deur
Temperatuuraanduiding van	Koelgedeelte
Deuralarm koeldeel	Akoestisch deuralarm
Kinderbeveiliging	Ja
Stelpoten	2
Extra kenmerk Nederland	7 jaar zekerheid (zie voorwaarden website)

Accessoires

Edelstalen meubelfront met handgreep (9902007)	9902007	€ 659,00
SoftSystem	9096157	€ 84,95
VarioBox-set	7420558	€ 66,95
Verbindingsset meubeldeuren	9086398	€ 44,95
FlexSystem	9881140	€ 39,95
Flessendraagrooster	9881080	€ 34,94
Botervloot	9882459	€ 29,95
Set microvezeldoekjes	8713023	€ 22,49
Eierrekje	9881172	€ 18,95
Set begrenzing deuropeningshoek tot 90°	9096212	€ 14,96
Afdekplaatjes scharniergaten	9086484	€ 6,49