Koel/vriescombinatie

CBNsfd 5733
Plus

8 jaar Fabrieksgarantie | BLU Performance | No Frost | Super Silent | Duo Cooling | Vario Space | Super Frost | Power Cooling

Advies verkoopprijs € 1499

Langer vers en nooit meer ontdooien

Deze koel/vriescombinatie met display in de deur biedt dat beetje extra. Het deelbare draagplateau en het geïntegreerde flessenplateau bieden extra flexibiliteit. In de 2 BioFresh laden op telescooprails bewaart u groenten en fruit tot 3x langer. Het FreshAir filter zorgt voor een fris interieur en het NoFrost vriesdeel hoeft u nooit te ontdooien. De volledig vlakke deuren met geïntegreerde grepen zijn voor iedereen gemakkelijk te openen. Geschikt voor smarthome toepassingen met optionele SmartDeviceBox. Leverbaar vanaf 3e kwartaal 2022.

Perfecte bewaarklimaat voor verse groente en fruit
BioFresh (0°C)

Een koelkast die fris ruikt.
FreshAir filter

Nooit meer ontdooien.
NoFrost

Geschikt voor onverwarmde ruimtes (>0°C)
DuoCooling

Tot 30 kg belastbaar en eenvoudig te reinigen
GlassLine draagplateaus

Ruimte voor hoge karaffen of verpakkingen.
Deel- en onderschuifbaar glasplateau

Alle functie eenvoudig in te stellen
Touch & Swipe kleurendisplay

Gelijkmatige verlichting van het koeldeel.
LED plafondverlichting

Eenvoudig te openen.
Verzonken greep

Gemakkelijk te reinigen.
Uitneembare deurvakken

Gelijkmatigere temperatuurverdeling.
PowerCooling

Genoeg ruimte voor de hoogste ijstaart.
VarioSpace

Behuizing / Kleur deur	Staalgrijs / SteelFinish
Materiaal behuizing	Staal
Materiaal deur/deksel	SteelFinish
Volume totaal	360 l
Volume koelgedeelte	258 l
Volume vriesgedeelte	103 l
Energieklasse	D
Energieverbruik per jaar	226 kWh
Energieverbruik per 24 uur	0,6
Energiekosten per jaar	€ 90,-
Energie efficiëntie index	80
Geluidsniveau	35 dB(A)
Geluidsniveau klasse	B

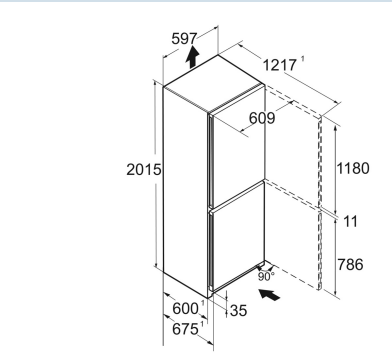

LIEBHERR

www.koelen.nl

CBNsfd 5733
Plus

8 Jaar Fabrieksgarantie | BLU Performance | No Frost | Super Silent | Duo Cooling | Vario Space | Super Frost | Power Cooling

Advies verkoopprijs € 1499

Afmetingen

Hoogte	201,5 cm
Breedte	59,7 cm
Diepte	67,5 cm
InteriorFit	Ja
Plaatsbaar tegen muur	Ja
Netto gewicht / Bruto gewicht	76,8 kg / 82,3 kg
Hoogte verpakking	2087 mm
Breedte verpakking	625 mm
Diepte verpakking	772 mm

Koeldeel

Instelbereik temperatuur koelen	+3°C tot +9°C
Ontdooisysteem koeldeel	Automatisch ontdooisysteem
Ventilator	PowerCooling
Aantal draagplateaus	4
daarvan in hoogte verstelbaar	3
Materiaal draagplateau koeldeel	Glas
Deel- en onderschuifbare glasplateaus	1
Aantal deurvakken voor flessen	1
Aantal deurvakken voor conserven	2
Deurvakken in hoogte verstelbaar	Ja
Materiaal deurvakken	Kunststof
Soort eierrekje	1 x 10
Verlichting koeldeel	LED plafondverlichting
0° vak	BioFresh
Klimaatzone koeldeel	Fruit & Vegetable / Meat & Dairy (+0°)
Aantal BioFresh (0°C) laden	2
Ladensysteem koeldeel	telescopisch gedeeltelijk uittrekbaar
Luchtvochtigheid regelbaar	Luchtvochtigheid regelbaar in 1 lade
Flesopslag	geïntegreerd flessenplateau
SuperCool automaat met resttijd-weergave	Ja, ook instelbaar via App

Vriesdeel

NoFrost	Ja
Ontdooisysteem vriesdeel	Automatisch ontdooisysteem
Instelbereik temperatuur vriezen	-15°C tot -26°C
Aantal vriesladen	3
Laden vriesgedeelte	rondom gesloten met transparant front
Lade-uittreksysteem	zonder uittreksysteem (met glasplateaus)
Invriescapaciteit	10 kg / 24 uur
Bewaartijd bij storing	20 uur
Aantal sterren vriesdeel	✱✱✱✱
Materiaal draagplateau vriesdeel	Glas
BottleTimer	Ja, alleen via App
SuperFrost (hoeveelheidgestuurd)	Ja, ook instelbaar via App
VarioSpace	Ja
IJsblokjeshouder	Ja
Invriesplateau	Ja

Overige

BluPerformance	Ja
Materiaal achterwand	Kunststof
Droge achterwand	Ja
Deurscharniering	Rechts, wisselbaar
Deurdraairichting te wijzigen	Ja
Deur opent maximaal op	115°
Greep	Verzonken greep
Closing assistance	Ja
Verwisselbaar deurrubber	Ja
Lengte aansluitsnoer	200 cm
Aansluitsnoer los meegeleverd	Ja
Plintventilatie	Ja, afvoer via achterzijde
Soort bedieningspaneel	Touch & Swipe
Positie bedieningspaneel	In de deur
User interface	advanced
Temperatuuraanduiding van	Koel-/vries- en BioFreshgedeelte
Temperatuuraanduiding vriesdeel	TFT-Display
Temperatuuralarm vriesdeel	Ja, ook instelbaar via App
Alarm apparaatstoring	Ja, ook instelbaar via App
Alarm stroomuitval	Ja, ook instelbaar via App
Deuralarm koeldeel	Ja, ook instelbaar via App
Deuralarm vriesdeel	Ja, ook instelbaar via App
AlarmLightAmplifier	Ja, ook instelbaar via App
Schermbeveiliging	Ja
Geschikt voor SmartHome	Ja, met SmartDeviceBox
Soort netwerk	SmartDeviceBox
SabbatMode	Ja, ook instelbaar via App
NightMode	Ja, alleen via App
HolidayMode	Ja, ook instelbaar via App
CleaningMode	Ja
PartyMode	Ja, ook instelbaar via App
EnergySaver	Ja, ook instelbaar via App
Taalinstelling	Ja, ook instelbaar via App
FreshAir filter	Ja
Stelpoten	2
Transportgrepen	voor en achter

Accessoires

EasyTwist Ice	9796372	€ 99,00
SmartDeviceBox	6125265	€ 74,95
VarioSafe	9882644	€ 47,95
RVS ijsblokjestang	9901871	€ 44,95
FreshAir koolfilter (2 stuks)	9882429	€ 39,95
Extra lang aansluitsnoer van 3 meter	6009158	€ 37,95
Botervloot	9882459	€ 29,95
FreshAir koolfilter	9882460	€ 29,95
VarioBox-set	9031170	€ 26,95
Koude accu	9881036	€ 21,95
3-flessenrek	9882466	€ 21,95
Flessendraagrooster	9882646	€ 21,95
Eierrekje	9881172	€ 18,95
IJsblokjeshouder	9881174	€ 18,95
Ladefront onbedrukt	9796202	€ 12,09
Sierstrip	7421339	€ 5,32