EWTdf 2353

Vinidor

8 Jaar Fabrieksgarantie | Super Silent | Telescopic Rails

Advies verkoopprijs € 3499

Perfect in uw keuken te integreren

De Liebherr EWTdf 2353 met 2 apart regelbare zones is ideaal voor het bewaren van maximaal 48 flessen rode en witte wijnen op drinktemperatuur. Het frame kan in hetzelfde materiaal als de keuken worden uitgevoerd. Ook kan er worden gekozen voor een RVS paneel voor een tijdloze en professionele look.

Perfect overzicht en toegang tot de wijn.
Uittrekplateau op telescooprails

Rode en witte wijn op ideale drinktemperatuur.
2 Apart instelbare temperatuurzones

Regelbare luchtvochtgheid
Inschakelbare ventilator

Perfecte luchtkwaliteit
FreshAir koolfilter

Optimaal benutten van de ruimte.
Beukenhouten draagplateaus

In alle rust bewaren.
Trillingsvrije ophanging compressoren

Zacht sluiten garantie.
SoftSystem

Temperatuur eenvoudig af te lezen
LC digitaal temperatuurdisplay

Geschikt voor al uw wijnen.
Temperatuurbereik +5°C tot +20°C

Perfect overzicht, veilig en beschermd
Isolatieglasdeur met UV bescherming

Perfect overzicht en presentatie.
LED verlichting, traploos dimbaar

Hoorbare waarschuwing bij storing.
Optisch en akoestisch temperatuuralarm

Nismaat	122 cm
Deurmontage systeem	deur-op-deursysteem
Behuizing / Kleur deur	Staalgrijs / Staalgrijs
Materiaal deur/deksel	Isolatieglas met UV coating
Capaciteit 0,75 l bordeaux fles *	48
Volume totaal	158 l
Energieklasse	G
Energieverbruik per jaar	158 kWh
Energieverbruik per 24 uur	0,4
Energiekosten per jaar	€ 63,-
Energie efficiëntie index	180
Geluidsniveau	32 dB(A)
Geluidsniveau klasse	B

* 0,75 l bordeaux fles Norm NF H 35-124 (H;300,5 mm ø 76,1 mm)

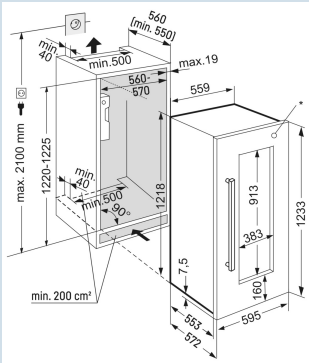

LIEBHERR

EWTdf 2353
Vinidor

8 Jaar Fabrieksgarantie | Super Silent | Telescopic Rails

Advies verkoopprijs € 3499

Afmetingen

Hoogte	121,8 cm
Breedte	55,7 cm
Diepte	55,3 cm
Interieurhoogte	104,7 cm
Interieurbreedte	46,4 cm
Interieurdiepte	39,3 cm
Inbouwhoogte	122-123,6 cm
Inbouwbreedte	56-57 cm
Inbouwdiepte minimaal	55 cm
Max. Meubelgewicht koeldeel	20 kg
Netto gewicht / Bruto gewicht	64 kg / 71 kg
Hoogte verpakking	1340 mm
Breedte verpakking	639 mm
Diepte verpakking	639 mm

Wijndeel

Aantal apart instelbare temperatuurzones	2
Instelbereik temperatuur wijn	+5°C tot +20°C
Aantal draagplateaus wijn	6
Materiaal draagplateaus	Beukenhouten draagplateaus
Aantal presentatieplateaus	1
Uittrekbare plateaus op telescooprails	Ja
Verlichting	LED verlichting, traploos dimbaar
Luchtvochtigheidsregeling	Ventilator
Trillingsvrije ophanging compressor	Ja
Aantal actieve koolfilters	1
Cliplabels	Ja

Overige

Materiaal interieur	Kunststof staalgrijs
Deurscharniering	Rechts, wisselbaar
SoftSystem sluiting	Ja
Verwisselbaar deurrubber	Ja
Lengte aansluitsnoer	200 cm
Display	LC digitaal temperatuurdisplay
Verlichting dimbaar	Ja
Soort bedieningspaneel	Tiptoets
Positie bedieningspaneel	In interieur
Temperatuuraanduiding van	Wijngedeelte
Temperatuuralarm	Optisch en akoestisch temperatuuralarm
Deuralarm wijndeel	Akoestisch deuralarm
Verlichting permanent schakelbaar	Ja
Kinderbeveiliging	Ja
FreshAir filter	Ja
Veilgheidsthermostaat	Ja
Stelpoten	2
Extra kenmerk Nederland	7 jaar zekerheid (zie voorwaarden website)

Accessoires

Paneel edelstaal met greep (9901575)	9901575	€ 579,00
Profiel aluminium 19 mm (9901079)	9901079	€ 399,00
Profiel aluminium 22 mm (9901082)	9901082	€ 399,00
Handgreep aluminium (9901561)	9901561	€ 79,94
FreshAir koolfilter (2 stuks)	9881289	€ 49,95
FreshAir actief koolfilter	9882470	€ 31,01
Edelstaal onderhoudsmiddel 250 ml	8409030	€ 26,95
Edelstaal reiniger 250 ml	8409022	€ 14,96
Set begrenzing deuropeningshoek tot 90°	9096212	€ 14,96
Clips voor houten plateau	9094397	€ 9,95