Koel/vriescombinatie

CBNbs 4878
Premium

8 jaar Fabrieksgarantie | BLU Performance | No Frost | Super Silent | Duo Cooling | Super Cool | Vario Space | Soft System

Advies verkoopprijs € 2549

Superzuinig BlackSteel topmodel

Deze 60 cm brede NoFrost koel/vriescombinatie met zelfsluitende deuren biedt verrassend veel inhoud. Het vriesdeel hoeft u nooit meer te ontdooien en staat niet in verbinding met het apart regelbare koeldeel. De 0°C BioFresh techniek zorgt voor langere bewaartijden voor groente en fruit, vlees, vleeswaren, vis en zuivel. Het 7”Touch kleurendisplay biedt u vele instelmogelijkheden.

Zacht sluiten garantie.
SoftSystem

Uitgebreide koel- en vriesfuncties.
7 inch kleurendisplay

Gelijkmatige verlichting van het koeldeel.
LED plafondverlichting met SoftStart

Snel afkoelen van levensmiddelen.
SuperCool automaat met resttijdweergave

Kwaliteitscontrole na stroomstoring.
FrostControl

Opent bijna vanzelf.
Hevelgreep aluminium

Zacht aanraken is voldoende.
Tiptoets bediening

Serveerklaar koelen.
Uitneembare VarioBox

Optimaal zicht ook in het donker.
LED verlichting vriesdeel

Nooit meer ontdooien.
NoFrost

Deur kan nooit ongemerkt open blijven.
Akoestisch deuralarm

Volledig uittrekbaar en zachtsluitend.
BioFreshladen met SoftTelescopic

Behuizing / Kleur deur	BlackSteel / BlackSteel
Materiaal behuizing	Edelstaal met SmartSteel
Materiaal deur/deksel	Edelstaal
Volume totaal	351 l
Volume koelgedeelte	248 l
Volume vriesgedeelte	104 l
Energieklasse	C
Energieverbruik per jaar	182 kWh
Energieverbruik per 24 uur	0,498
Energiekosten per jaar	€ 73,-
Energie efficiëntie index	64
Geluidsniveau	35 dB(A)
Geluidsniveau klasse	B

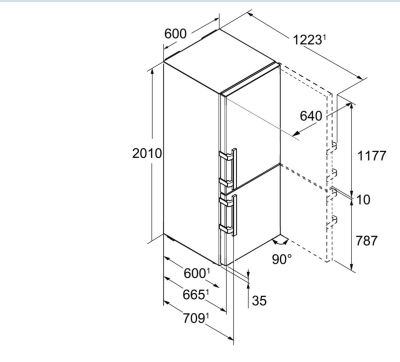

LIEBHERR

www.koelen.nl

CBNbs 4878
Premium

8 Jaar Fabrieksgarantie | BLU Performance | No Frost | Super Silent | Duo Cooling | Super Cool | Vario Space | Soft System

Advies verkoopprijs € 2549

Afmetingen

Hoogte	201 cm
Breedte	60 cm
Diepte (incl. wandafstand)	66,5 cm
Diepte bij 90° geopende deur	123 cm
Breedte bij 90° geopende deur	64 cm
Tussenbouwbaar	Ja
Plaatsbaar tegen muur	Ja
Netto gewicht / Bruto gewicht	81,3 kg / 87,5 kg
Hoogte verpakking	2087 mm
Breedte verpakking	615 mm
Diepte verpakking	751 mm

Koeldeel

Instelbereik temperatuur koelen	+3°C tot +9°C
Ontdooisysteem koeldeel	Automatisch ontdooisysteem
Ventilator	PowerCooling
Aantal draagplateaus	4
daarvan in hoogte verstelbaar	3
Materiaal draagplateau koeldeel	Glas
Afwerking draagplateau	Edelstaal
Deel- en onderschuifbare glasplateaus	1
Aantal deurvakken voor flessen	1
Aantal deurvakken voor conserven	1
Materiaal deurvakken	Glas met edelstalen afwerking
Design deurvakken	Premium GlassLine
Aantal VarioBoxen	2
VarioBox	uitneembaar
Soort eierrekje	Ja
Botervloot	Ja
Verlichting koeldeel	LED plafondverlichting met SoftStart
LED achterwandverlichting	Ja
Verlichting BioFresh/BioCool	LED verlichting
0° vak	BioFresh
Aantal BioFresh (0°C) laden	2
BioFresh (0°C) laden met SoftTelescopic	Ja
Luchtvochtigheid regelbaar	Luchtvochtigheid regelbaar in 1 lade
Flesopslag	Ja
SuperCool automaat met resttijd-weergave	Ja

Vriesdeel

Vriestechniek	NoFrost
Ontdooisysteem vriesdeel	Automatisch ontdooisysteem
Instelbereik temperatuur vriezen	-14°C tot -26°C
Aantal vriesladen	3
Laden vriesgedeelte	rondom gesloten met transparant front
waarvan op rollers uittrekbaar	2
Aantal glasplateaus vriesvak	2
Invriescapaciteit	9 kg / 24 uur
Bewaartijd bij storing	16 uur
Aantal sterren vriesdeel	✱✱✱✱
Materiaal draagplateau vriesdeel	Glas
Verlichting vriesdeel	LED verlichting in de deur
BottleTimer	Ja
FrostControl	Ja
SuperFrost	hoeveelheidgestuurd
VarioSpace	Ja
Koudeaccu	2 Koude accu's
IJsblokjeshouder	Ja
IJsblokjeshouder	met deksel

Overige

BluPerformance	Ja
Soort Design	HardLine
Materiaal achterwand	Kunststof
Materiaal interieur	Kunststof wit
Deurscharniering	Rechts, wisselbaar
Verborgen deurscharnier met blokkering op 115°	Ja
Mogelijkheid om deur op 90° te blokkeren	Ja
Deur opent maximaal op	115°
Greep	Hevelgrepen aluminium
SoftSystem sluiting	Ja
Verwisselbaar deurrubber	Ja
Lengte aansluitsnoer	210 cm
Aansluitsnoer los meegeleverd	Ja
Flexibel instelbaar interieur	Ja
Onderdelen interieur geschikt voor vaatwasmachine	Ja
Glasplateaus en laden verwijderbaar bij deuropening 90°	Ja
Plintventilatie	Ja, afvoer via achterzijde
Vlakke aluminium achterwand	Ja
Display	7 inch kleurendisplay
Soort bedieningspaneel	Tiptoets
Positie bedieningspaneel	In de deur
Temperatuuraanduiding van	Koel-/vries- en BioFreshgedeelte
Temperatuuraanduiding	Werkelijke temperatuur in cijfers
Temperatuuralarm	Optisch en akoestisch temperatuuralarm
Deuralarm koeldeel	Akoestisch deuralarm
Deuralarm vriesdeel	Akoestisch deuralarm
Kinderbeveiliging	Ja
Geschikt voor SmartHome	Ja, met SmartDeviceBox
SmartDeviceBox	Ja, accessoire
Instelbare gebruikersprogramma's	Day-to-Day, MaxPerfomance, EnergySaving. Holiday, Party
SabbatMode	Ja
Timer	Ja
NightMode	Ja
HolidayMode	Ja
Bewaartijden	Ja
FreshAir filter	Ja
Indicator voor vervangen FreshAir filter	Ja
Stelpoten	2
Transportwieltjes	Ja
Transportgrepen	voor en achter

Accessoires

SmartDeviceBox voor vrijstaand	6125778	€ 118,99
VarioSafe	9881124	€ 74,95
VarioBox-set	7420558	€ 66,95
RVS ijsblokjestang	9901871	€ 44,95
FlexSystem	9881128	€ 39,95
FreshAir koolfilter (2 stuks)	9881116	€ 39,95
Extra lang aansluitsnoer van 3 meter	6009158	€ 37,95
Flessendraagrooster	9881130	€ 34,94
Botervloot	9882459	€ 29,95
FreshAir koolfilter	9882471	€ 23,95
Set microvezeldoekjes	8713023	€ 22,49
Koude accu	9881036	€ 21,95
Invriesplateau	7422828	€ 18,95
Eierrekje	9881172	€ 18,95
IJsblokjeshouder	9881174	€ 18,95
Deuropeningsbegrenzing	9096414	€ 14,96
Grijs ventilatierooster	7421204	€ 9,95
Flessenhouder deurvak	9097280	€ 6,49