Instructions de fonctionnement

Armoire réfrigérée

Veuillez lire les instructions de fonctionnement avant d'utiliser l'appareil pour la première fois.

F

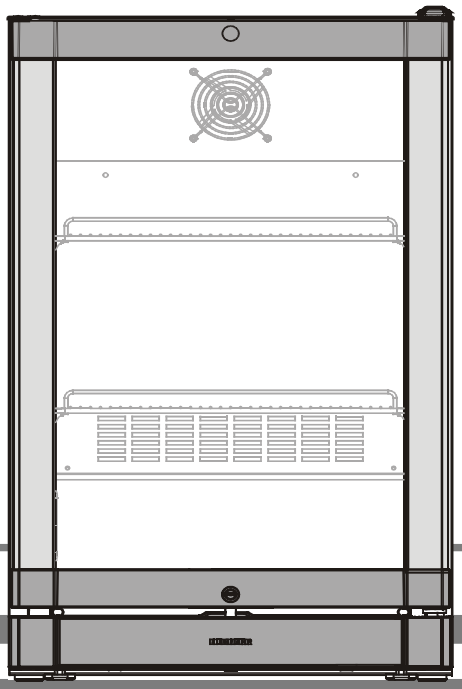

708 4883-02

BCv 1103

LIEBHERR

Instructions de sécurité et mises en garde

- ATTENTION : cet appareil n'est pas conçu pour être utilisé par des personnes (y compris des enfants) présentant des capacités physiques, sensorielles ou mentales réduites, ou par des personnes sans connaissance ou expérience préalable, sauf si elles ont bénéficié d'un encadrement ou d'instructions concernant l'utilisation de l'appareil, de la part d'une personne responsable de leur sécurité.
- ATTENTION : les enfants doivent être surveillés afin de s'assurer qu'ils ne jouent pas avec l'appareil.
- ATTENTION : la charge maximale par clayette est limitée à 30 kg !
- AVERTISSEMENT : si le câble d'alimentation est endommagé, il doit être remplacé par le fabricant, son agent de service ou des personnes similaires afin d'éviter tout danger.
- ATTENTION : ne stockez aucune substance explosive, telle que des aérosols à gaz propulseur inflammable, dans cet appareil.
- ATTENTION : cet appareil contient des matériaux inflammables et il doit être manipulé, entretenu et mis au rebut de façon adéquate.
- AVERTISSEMENT : n'obstruez aucun des orifices de ventilation de l'appareil ou de la structure dans laquelle il sera encastré.
- AVERTISSEMENT : n'utilisez aucun appareil mécanique ni accessoire artificiel pour le dégivrage, hormis ceux recommandés par le fabricant.
- AVERTISSEMENT : veillez à ne pas endommager le circuit de refroidissement.
- AVERTISSEMENT : n'utilisez pas d'appareil électrique à l'intérieur des compartiments de stockage des aliments de l'appareil, sauf s'ils sont spécifiquement recommandés par le fabricant.
- Cet appareil peut être utilisé par des enfants de 8 ans et plus, ainsi que par des personnes aux capacités physiques, sensorielles ou mentales réduites ou manquant d'expérience et de connaissances s'ils font l'objet d'une surveillance ou s'ils ont reçu des instructions concernant l'utilisation de l'appareil en toute sécurité et qu'ils comprennent les risques encourus. Les enfants ne doivent pas être autorisés à jouer avec l'appareil. Le nettoyage et la maintenance ne doivent pas être effectués par des enfants sans supervision.
- Pour prévenir les accidents et éviter d'endommager l'appareil, le déballage et l'installation doivent être effectués par deux personnes.
- Si l'appareil est endommagé au moment de la livraison, veuillez immédiatement contacter le revendeur avant de brancher l'appareil sur l'alimentation secteur.
- Pour une utilisation correcte et sans danger de cet appareil, veillez à l'installer et à le brancher conformément aux instructions de fonctionnement fournies.
- En cas de dysfonctionnement, débranchez systématiquement l'appareil de la prise secteur. Retirez la fiche, éteignez ou retirez le fusible.
- Lorsque vous débranchez l'appareil, tirez sur la fiche et non sur le cordon.
- Toute réparation de l'appareil doit exclusivement être confiée au service après-vente ; toute intervention non autorisée peut s'avérer extrêmement dangereuse pour l'utilisateur. Il en va de même pour le remplacement du câble d'alimentation secteur.
- Ne laissez aucune flamme nue ou source d'inflammation pénétrer à l'intérieur de l'appareil. Lors du transport et du nettoyage de l'appareil, veillez à ne pas endommager le circuit de refroidissement. En cas de dommage, assurez-vous qu'aucune source d'inflammation ne se trouve à proximité de l'appareil, et aérez la pièce.
- Ne marchez pas sur le rebord, les tiroirs ou les portes de l'appareil, et ne les utilisez pas pour soutenir autre chose.
- Évitez tout contact prolongé de la peau avec les surfaces froides ou les aliments réfrigérés/congelés. Vous risqueriez de vous exposer à des douleurs, des engourdissements ou des engelures. En cas de contact prolongé de la peau, des mesures préventives doivent être prises, telles que le port de gants.
- Ne consommez pas d'aliments ayant été conservés trop longtemps, vous risqueriez de vous exposer à une intoxication alimentaire.
- Des composants électriques pourraient entraîner l'inflammation d'éventuelles fuites de gaz. Ces éléments sont identifiables par la présence du symbole d'une flamme.
- Si vous possédez un appareil pouvant être verrouillé, ne conservez pas la clé à proximité de l'appareil ou à portée des enfants.
- Cet appareil est destiné à être utilisé en intérieur. N'utilisez pas cet appareil à l'extérieur ou dans des endroits exposés aux éclaboussures ou à l'humidité.
- Lors du transport ou de l'utilisation de cet appareil à une altitude supérieure à 1500 m au-dessus du niveau de la mer, le panneau de verre de la porte risque de se fissurer ou de se briser en raison de la diminution de la pression atmosphérique. Les éclats de verre sont tranchants et peuvent provoquer des blessures graves.

Utilisations possibles

Cet appareil est uniquement destiné à réfrigérer les aliments dans le cadre d'un environnement domestique ou similaire. Ceci comprend, entre autres, son utilisation

- Dans les coins-cuisine des employés, ou les chambres d'hôtes ;
- Par les invités dans des gites, hôtels, motels ou autres types d'hébergement ;
- Par les services de traiteur et services similaires dans le commerce de gros.

Utilisez uniquement cet appareil comme il est d'usage dans un environnement domestique. Tout autre type d'utilisation est interdit. Cet appareil n'est pas adapté à la conservation ou au refroidissement des médicaments, du plasma sanguin, des préparations pharmaceutiques ou des substances similaires, ni des produits entrants dans le cadre de la Directive 2007/47/CE sur les appareils médicaux. Toute utilisation incorrecte de cet appareil peut entraîner l'altération ou la détérioration des aliments stockés. En outre, cet appareil n'est pas adapté à une utilisation dans une atmosphère potentiellement explosive.

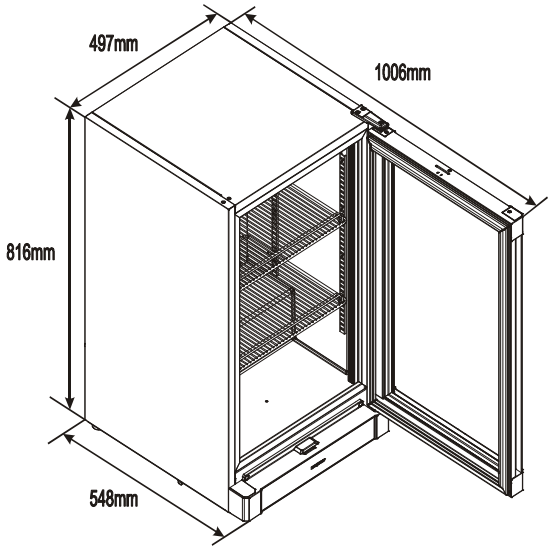

Dimensions :

Hauteur : 816 mm Largeur : 497 mm Profondeur : 548 mm

Description de l'appareil

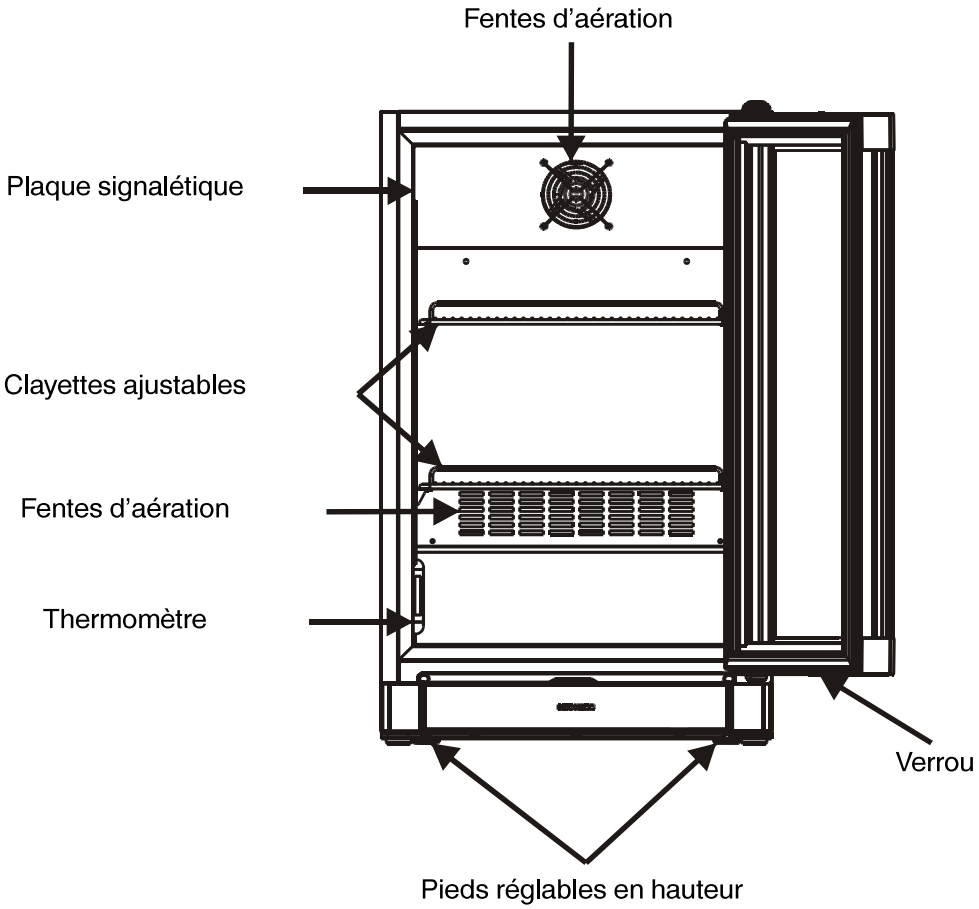

Classe climatique

La classe climatique indique la température ambiante à laquelle l'appareil peut être utilisé pour obtenir des performances de réfrigération optimales.

La classe climatique est renseignée sur la plaque signalétique.

L'emplacement de la plaque signalétique est indiqué dans la section intitulée « Description de l'appareil ».

Classe climatique	Température ambiante
0	20 °C
3	25°C
4	30°C
7	35°C

N'utilisez pas cet appareil en dehors des plages de température ambiante spécifiées.

Installation

- N'installez pas cet appareil dans un endroit exposé à la lumière directe du soleil ni à proximité de cuisinières, de radiateurs ou de sources de chaleur similaires.
- Le sol sur lequel est installé l'appareil doit être horizontal et à niveau. Utilisez les pieds réglables pour compenser les sols irréguliers.

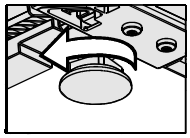

- ATTENTION : vous devez laisser un espace d'au moins 10 cm entre les parois latérales (gauche et droite) et la paroi arrière de l'appareil et le mur.
- Veillez à préserver une aération adéquate en tout temps et assurez-vous que l'air s'écoulant vers l'extérieur puisse toujours s'échapper. Installez toujours l'appareil contre un mur.
- Ne couvrez jamais les orifices ou les grilles d'aération.
- La norme EN 378 stipule que la pièce dans laquelle vous installez l'appareil doit avoir un volume minimal de 1 m³ par 8 g de gaz R 600a/R 290 réfrigérant utilisé dans l'appareil afin d'éviter la formation de mélanges gaz/air inflammables dans la pièce dans laquelle se trouve le produit dans l'éventualité d'une fuite dans le circuit de refroidissement. La quantité de gaz réfrigérant utilisée par votre appareil est indiquée sur la plaque signalétique apposée à l'intérieur de l'appareil.

Branchement électrique

Utilisez uniquement cet appareil avec un courant alternatif (CA).

La tension et la fréquence autorisées sont indiquées sur la plaque signalétique. L'emplacement de la plaque signalétique est indiqué dans la section intitulée Description de l'appareil.

La prise secteur doit être correctement mise à la terre et protégée par un fusible.

Le courant de déclenchement du fusible doit se situer entre 10 A et 16 A.

La prise secteur ne doit pas se trouver derrière l'appareil et doit rester aisément accessible à tout moment.

Ne branchez pas l'appareil à l'aide d'une rallonge ou d'une multiprise.

N'utilisez pas de convertisseurs (conversion d'un courant direct en courant alternatif/triphasé) ni de prises à économie d'énergie. Vous risqueriez d'endommager le système de contrôle électronique.

Mise en route/arrêt de l'appareil

Il est recommandé de nettoyer l'appareil avant sa première mise en route. L'appareil est livré prêt à l'emploi et câblé pour un fonctionnement normal. Une fois branché, l'appareil est prêt à être utilisé.

Pour allumer l'appareil

Branchez l'appareil sur une prise secteur — l'appareil est allumé.

Pour éteindre l'appareil

Débranchez l'appareil de la prise secteur — l'appareil est éteint.

Important

Lorsque le sélecteur de température est réglé sur « • », le système de refroidissement est éteint, mais l'appareil n'est pas complètement débranché de l'alimentation secteur.

Réglage de la température

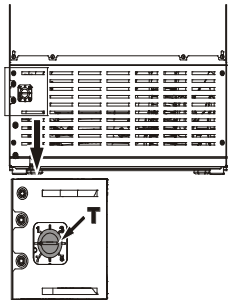

À l'aide d'une pièce de monnaie, faites tourner la flèche du sélecteur de température T sur une position comprise entre 1 et 7.

Position 1 = température la plus élevée

Position 7 = température la plus basse

Affichage de la température

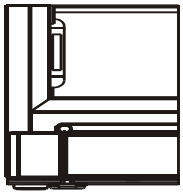

Le thermomètre se situe sur le côté gauche du compartiment interne.

Refroidissement

Cet appareil peut être utilisé pour refroidir tous types de boissons et d'aliments.

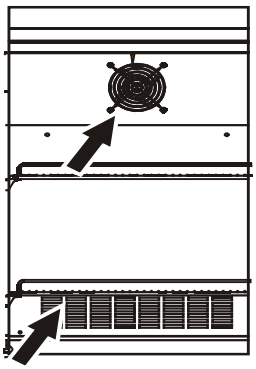

Les clayettes peuvent être déplacées pour accueillir des bouteilles ou des contenants de diverses hauteurs.

Les boissons fortement alcoolisées doivent être fermées hermétiquement et stockées en position verticale.

Ne couvrez jamais les orifices d'aération à l'intérieur de l'appareil.

Éclairage

Une lumière LED est installée pour éclairer l'intérieur de l'appareil.

ATTENTION : l'intensité lumineuse de la lumière LED correspond à un faisceau laser de classe 1M :

- en cas de retrait du couvercle, ne regardez pas directement la lumière à l'aide d'instruments optiques. De graves blessures oculaires pourraient en résulter.
- L'éclairage peut uniquement être remplacé par un technicien du service après-vente ou par un personnel qualifié !
- Ne tentez jamais de remplacer les barrettes LED par vous-même !

Émission sonore de l'appareil

Le niveau sonore de l'appareil en cours d'utilisation est inférieur à 50 dB (A) (puissance acoustique 1pW)

Contrôle de la luminosité

Pour régler la luminosité des bandes LED :

- Insérez quelque chose (pièce de monnaie, tournevis, etc.) dans la fente du bouton.
- Tournez dans le sens des aiguilles d'une montre pour un éclairage plus lumineux.
- Tourner dans le sens inverse des aiguilles d'une montre pour l'éclairage du gradateur.

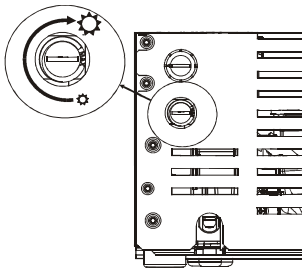

Remarque : Ne s'applique qu'aux appareils munis d'un gradateur.

Verrou de sécurité

Le verrou est doté d'un mécanisme de sécurité.

Verrouillage de l'appareil :

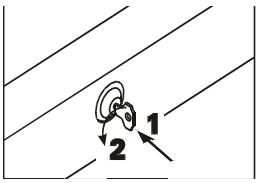

1. Insérez la clé.
2. Poussez et tournez la clé de 90° dans le sens contraire des aiguilles d'une montre.

Pour déverrouiller l'appareil, répétez la même procédure dans le même ordre.

Dégivrage

Le compartiment réfrigérant se dégivre automatiquement. L'eau qui se forme sur la paroi du fond s'écoule dans un réservoir à l'arrière de l'appareil et s'évapore automatiquement via la chaleur générée par le tuyau.

Lorsque l'appareil est utilisé sur son réglage le plus froid, du givre peut se former sur les parois internes. L'appareil doit alors être dégivré manuellement en procédant comme suit :

- Retirez tous les aliments de l'appareil et stockez-les au frais.
- Éteignez l'appareil en débranchant la prise secteur.
- Laissez la porte de l'appareil ouverte lors du dégivrage. Après le dégivrage, épongez les résidus d'eau et nettoyez l'appareil.

N'utilisez aucun appareil mécanique ni accessoire artificiel pour le dégivrage, hormis ceux recommandés par le fabricant.

Nettoyage

Nettoyez l'appareil au moins deux fois par an.

Éteignez toujours l'appareil avant de procéder au nettoyage. Débranchez l'appareil de la prise secteur.

- Nettoyez l'intérieur, les accessoires et les parois externes à l'aide d'eau tiède additionnée d'un peu de détergeant. N'utilisez jamais de nettoyants abrasifs ou acides ni de solvants chimiques.
- Veillez à ce que l'eau de nettoyage ne pénètre pas dans les composants électriques ou la grille d'aération.
- La poussière doit être retirée de l'unité de refroidissement et de l'échangeur thermique — la grille métallique située à l'arrière de l'appareil — une fois par an.
- Nettoyez les orifices d'écoulement du compartiment de réfrigération à l'aide d'un objet fin, tel qu'un coton tige ou similaire.
- Veillez à ne pas endommager la plaque signalétique et ne la retirez pas de l'intérieur de l'appareil. Elle est extrêmement importante pour la maintenance de l'appareil.

N'utilisez jamais de nettoyeur vapeur — vous risqueriez de vous blesser et d'endommager l'appareil.

Arrêt prolongé de l'appareil

Si votre appareil doit rester éteint pendant une période prolongée, veillez à débrancher la prise secteur ou à dévisser le fusible.

Nettoyez l'appareil et laissez la porte entrouverte afin d'éviter la formation de mauvaises odeurs.

Cet appareil est conforme à la règlementation applicable en matière de sécurité ainsi qu'aux directives européennes 2004/108/CE et 2006/95/CE.

Mise au rebut

Cet appareil contient des matériaux recyclables et doit être éliminé de façon appropriée, et non jeté avec les ordures ménagères. Les appareils usagés doivent être éliminés de façon professionnelle et appropriée, conformément à la législation locale en vigueur.

Lors de la mise au rebut de cet appareil, assurez-vous que le circuit de refroidissement n'est pas endommagé pour éviter toute fuite incontrôlée de l'huile et du liquide qu'il contient (données disponibles sur la plaque signalétique).

- Mettez l'appareil hors service.
- Débranchez la prise secteur.
- Coupez le cordon d'alimentation.

AVERTISSEMENT

L'emballage et le film plastique représentent un risque de suffocation !

Ne laissez pas les enfants jouer avec les matériaux d'emballage.

Déposez les matériaux d'emballage dans un centre de tri approprié.

Dysfonctionnements

En cas de dysfonctionnement de l'appareil lors de son utilisation, vérifiez tout d'abord s'il s'agit d'une erreur de fonctionnement.

Vous pourrez peut-être réparer les pannes suivantes par vous-même :

L'appareil ne s'allume pas :

- L'appareil est-il éteint ?
- La fiche est-elle correctement insérée dans la prise secteur ?
- Le fusible est-il intact ?

L'appareil fait beaucoup de bruit :

- L'appareil est-il correctement installé sur le sol ?
- L'appareil fait-il vibrer des meubles ou objets se trouvant à proximité ? Veuillez noter que le bruit émis par le circuit de refroidissement est inévitable.

La température n'est pas suffisamment basse :

- Le réglage de la température est-il correct (veuillez consulter la rubrique « Réglage de la température ») ?
- De grandes quantités d'aliments frais ont-elles été placées dans l'appareil ?
- Un thermomètre autonome placé dans l'appareil indique-t-il la bonne température ?
- Le système d'aération fonctionne-t-il correctement ?
- L'appareil est-il installé trop près d'une source de chaleur ?
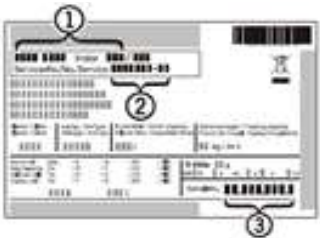
Si aucune des solutions ci-dessus ne vous permet de résoudre le problème par vous-même, veuillez contacter le service après-vente le plus proche en indiquant la désignation du type (1), le numéro de service (2) et le numéro de l'appareil (3) tels que figurant sur la plaque signalétique. L'emplacement de la plaque signalétique est indiqué dans la section intitulée Description de l'appareil.