Notice d'utilisation

Quality, Design and Innovation

home.liebherr.com/fridge-manuals

LIEBHERR

Sommaire

1 Vue d'ensemble de l'appareil ... 3
1.1 Articles fournis ... 3
1.2 Aperçu de l'appareil et de l'équipement ... 3
1.3 SmartDevice ... 3
1.4 Domaine d'application de l'appareil ... 4
1.5 Conformité ... 4
1.6 Substances préoccupantes selon le règlement REACH ... 4
1.7 Base de données EPREL ... 4

2 Consignes de sécurité générales ... 5

3 Mise en service ... 6
3.1 Allumer l'appareil ... 6
3.2 Insérer l'équipement ... 7

4 Gestion des aliments ... 7
4.1 Ranger les aliments ... 7
4.2 Stockage d'aliments dans le réfrigérateur et règles d'hygiène alimentaire ... 7
4.3 Durées de stockage ... 8

5 Économiser de l'énergie ... 8

6 Utilisation ... 8
6.1 Éléments de commande et d'affichage ... 8
6.1.1 Écran Status ... 8
6.1.2 Navigation ... 8
6.1.3 Symboles d'affichage ... 9
6.2 Logique d'utilisation ... 9
6.2.1 Activer / désactiver la fonction ... 9
6.2.2 Sélectionner une valeur de fonction ... 9
6.2.3 Activer / désactiver le réglage ... 9
6.2.4 Choisir la valeur de réglage ... 9
6.2.5 Ouvrir le menu Client ... 10
6.3 Fonctionnement de l'appareil ... 10
Arrêter l'appareil ... 10
Wi-Fi ... 10
Température ... 11
C-Value* ... 11
SuperCool ... 11
PartyMode ... 11
HolidayMode ... 11
SabbathMode ... 12
EnergySaver ... 12
CleaningMode ... 12
Luminosité de l'écran ... 13
Alarme de porte ... 13
Verrouillage d'entrée ... 13
Langue ... 13
Info ... 13
Réinitialiser ... 13
6.4 Messages d'erreur ... 13
6.4.1 Avertissements ... 14
6.4.2 DemoMode ... 14

7 Équipement ... 14
7.1 Compartiment congélateur 4 étoiles* ... 14
7.2 Balconnet de porte ... 14
7.3 Tablettes de rangement ... 16
7.4 Tablette de rangement divisible ... 16
7.5 VarioSafe* ... 16
7.6 Emplacement pour plaque de cuisson* ... 17
7.7 Tiroirs ... 17
7.8 Couvercle du compartiment EasyFresh ... 18
7.9 Régulation de l'humidité ... 19
7.10 Beurrier ... 19
7.11 Casier à œufs ... 19
7.12 Porte-bouteilles ... 20
7.13 Bac à glaçons avec couvercle* ... 20

8 Entretien ... 20
8.1 Démonter/monter les systèmes télescopiques ... 20
8.2 Dégivrer l'appareil ... 21
8.3 Dégivrer manuellement le compartiment congélateur* ... 21
8.4 Nettoyer l'appareil ... 21

9 Aide clients ... 22
9.1 Données techniques ... 22
9.2 Bruits de fonctionnement ... 22
9.3 Problème technique ... 22
9.4 Service client ... 23
9.5 Plaque signalétique ... 24

10 Mettre hors service ... 24

11 Élimination ... 24
11.1 Préparer l'appareil pour l'élimination ... 24
11.2 Éliminer l'appareil dans le respect de l'environnement ... 24

Le fabricant travaille sans cesse au perfectionnement de tous les modèles de ses produits. Nous comptons donc sur votre compréhension concernant des modifications éventuelles de forme, d'équipement et de technologie.

Symbole	Explication
	Lire le manuel d'utilisation Pour découvrir tous les avantages de votre nouvel appareil, veuillez lire attentivement les consignes figurant dans le présent manuel.
	Manuel d'utilisation complet disponible sur Internet Vous trouverez le manuel d'utilisation détaillé sur Internet en scannant le code QR figurant sur la première de couverture du manuel d'utilisation ou en saisissant le numéro de service sur **home.liebherr.com/fridge-manuals**. Vous trouverez le numéro de service sur la plaque signalétique : *Fig.* Représentation à titre d'exemple

*** selon le modèle et l'équipement**

Symbole	Explication
	Vérifier l'état de l'appareil Vérifier l'absence d'avaries de transport sur toutes les pièces. En cas de réclamation, adressez-vous au revendeur ou au service client.
	Divergences Le manuel d'utilisation est valable pour plusieurs modèles. Des divergences sont donc possibles. Les paragraphes concernant uniquement un certain type d'appareils sont indiqués par un astérisque (*).
	Instructions et résultats Les instructions sont indiquées par ▶. Les résultats sont indiqués par ▷.
	Vidéos Les vidéos des appareils sont disponibles sur la chaîne YouTube de Liebherr-Hausgeräte.

Cette notice d'utilisation concerne :

IRc / d	39.. / 41..

1 Vue d'ensemble de l'appareil

1.1 Articles fournis

Vérifier l'absence d'avaries de transport sur toutes les pièces. En cas de réclamation, adressez-vous au revendeur ou au service clients (voir 9.4 Service client) .

La livraison est composée des pièces suivantes :

- Appareil intégré
- Équipement (en fonction du modèle)
- Matériel de montage (en fonction du modèle)
- « Quick Start Guide »
- « Installation Guide »
- Brochure SAV

1.2 Aperçu de l'appareil et de l'équipement

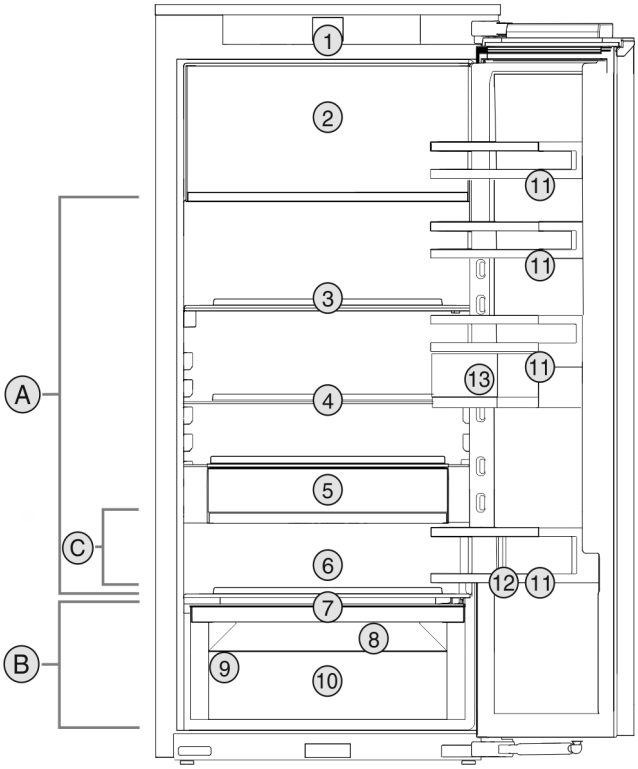

Fig. 1 Exemple de représentation

Plage de température

(A) Compartiment réfrigérateur
(B) EasyFresh
(C) Zone la plus froide

Équipement

(1) Commandes
(2) Compartiment congélateur 4 étoiles*
(3) Tablette de rangement divisible
(4) Tablette de rangement
(5) VarioSafe*
(6) Emplacement pour plaque de cuisson*
(7) Couvercle du compartiment EasyFresh-Safe
(8) Orifice d'évacuation
(9) Plaque signalétique
(10) EasyFresh-Safe
(11) Balconnet de porte
(12) Porte-bouteilles
(13) VarioBox

Remarque

▶ À la livraison, les tablettes, les tiroirs ou les paniers sont disposés de façon à garantir une efficacité énergétique optimale. Les changements de disposition des possibilités de rangement, par exemple des tablettes dans la partie réfrigérateur, n'ont aucune influence sur la consommation d'énergie.

1.3 SmartDevice

SmartDevice est la solution de mise en réseau pour votre réfrigérateur.

Si votre appareil est compatible avec SmartDevice ou préparé pour cela, vous pouvez rapidement et facilement intégrer votre appareil à votre réseau Wi-Fi. L'application SmartDevice vous permet de contrôler votre appareil à partir d'un terminal mobile. L'application SmartDevice dispose de fonctions et possibilités de réglage supplémentaires.

Appareil préparé pour SmartDevice :	Votre appareil est préparé pour une utilisation avec la SmartDeviceBox. Vous devez tout d'abord vous procurer la SmartDeviceBox puis l'installer. Pour pouvoir connecter votre appareil au Wi-Fi, vous devez télécharger l'application SmartDevice.
Informations supplémentaire sur SmartDevice :	**smartdevice.liebherr.com**
Se procurer la SmartDeviceBox dans la boutique Liebherr-Hausgeräte :	**home.liebherr.com/shop/de/deu/smartdevicebox.html**
Télécharger l'application SmartDevice :	Après l'installation et la configuration de l'application SmartDevice, vous pouvez intégrer votre appareil au réseau Wi-Fi à l'aide de l'application SmartDevice et de la fonction Wi-Fi de l'appareil (voir Wi-Fi) .

Remarque
La fonction SmartDevice n'est pas disponible dans les pays suivants : Russie, Biélorussie et Kazakhstan.
Vous ne pouvez pas utiliser le SmartDeviceBox.

1.4 Domaine d'application de l'appareil

Utilisation conforme

L'appareil est exclusivement destiné au rafraîchissement de denrées alimentaires dans un environnement domestique ou similaire. En font partie, par exemple, l'utilisation

- dans des cuisines domestiques, des chambres d'hôtes,
- par des clients dans des maisons de campagne, des hôtels, des motels et autres structures d'accueil,
- dans la restauration et les services similaires dans le commerce de gros.

L'appareil ne convient pas pour congeler des aliments.*

Toutes les autres utilisations sont interdites.

Utilisations incorrectes prévisibles

Les applications suivantes sont formellement interdites :

- Stockage et refroidissement de médicaments, de plasma sanguin, de préparations de laboratoire ou autres matières ou produits similaires régis par la directive en matière de dispositifs médicaux 2007/47/CE
- Utilisation dans des zones à risque d'explosion

Une utilisation incorrecte de l'appareil peut causer la détérioration ou la pourriture de la marchandise stockée à l'intérieur.

Classes climatiques

L'appareil est conçu pour fonctionner à des températures ambiantes limitées selon la classe climatique. La classe climatique correspondant à votre appareil est indiquée sur la plaque signalétique.

Remarque
▶ Respecter les températures ambiantes indiquées pour garantir un parfait fonctionnement.

Classe climatique	pour des températures ambiantes de
SN	10 °C à 32 °C
N	16 °C à 32 °C
ST	16 °C à 38 °C
T	16 °C à 43 °C
SN-ST	10 °C à 38 °C
SN-T	10 °C à 43 °C

1.5 Conformité

L'étanchéité du circuit réfrigérant est contrôlée. Une fois monté, l'appareil est conforme aux dispositions de sécurité en vigueur ainsi qu'aux directives correspondantes.

Le texte intégral de la déclaration de conformité de l'UE est disponible sur le site Internet suivant : www.Liebherr.com

1.6 Substances préoccupantes selon le règlement REACH

En cliquant sur le lien ci-dessous, vous pouvez vérifier si votre appareil contient des substances préoccupantes telles que définies dans le règlement REACH : home.liebherr.com/de/deu/de/liebherr-erleben/nachhaltigkeit/umwelt/scip/scip.html

1.7 Base de données EPREL

À partir du 1er mars 2021, les informations relatives au label énergétique et aux exigences d'écoconception seront disponibles dans la base de données européenne sur l'étiquetage énergétique (EPREL). La base de données est accessible via le lien https://eprel.ec.europa.eu/. Vous serez invité à introduire le nom du modèle. Le nom du modèle figure sur la plaque signalétique.

* selon le modèle et l'équipement

2 Consignes de sécurité générales

Conserver soigneusement cette notice d'utilisation afin de pouvoir la consulter à tout moment.

Si vous cédez l'appareil à un tiers, veuillez également remettre cette notice d'utilisation au nouvel acquéreur.

Pour garantir une utilisation conforme et sûre de l'appareil, lisez attentivement cette notice d'utilisation avant toute utilisation. Respectez toujours les instructions ainsi que les consignes de sécurité et d'avertissement qui figurent dans la notice. Celles-ci jouent un rôle essentiel pour une installation et une exploitation sûres et sans heurts de l'appareil.

Dangers pour l'utilisateur :

- Cet appareil peut être utilisé par des enfants ainsi que par des personnes souffrant d'un handicap physique ou mental, d'une déficience sensorielle, ou ne disposant pas de l'expérience ou du savoir nécessaires au fonctionnement de cet appareil, si elles sont encadrées ou si elles ont été informées sur l'utilisation sécuritaire de l'appareil et comprennent les risques qui en résultent. Les enfants doivent être surveillés pour s'assurer qu'ils ne jouent pas avec l'appareil. Le nettoyage et l'entretien normal ne doivent pas être effectués par des enfants sans surveillance. Les enfants entre 3 et 8 ans sont autorisés à charger et à décharger l'appareil. Les enfants de moins de 3 ans doivent être tenus à l'écart de l'appareil s'ils ne sont pas sous surveillance constante.
- La prise de courant doit être facilement accessible afin que l'appareil puisse être déconnecté du secteur rapidement en cas d'urgence. Elle doit se trouver en dehors de la zone postérieure de l'appareil.
- Toujours débrancher l'appareil du réseau en tenant la fiche. Ne pas tirer sur le câble.
- En cas d'erreur, débrancher la prise ou couper le fusible.
- Ne pas endommager le câble de raccord au réseau. Ne pas utiliser l'appareil avec un câble de raccord au réseau défectueux.
- Les réparations et interventions sur l'appareil doivent être effectuées uniquement par le service après-vente ou des techniciens spécialisés ayant suivi une formation spéciale.
- Installer, raccorder et éliminer l'appareil uniquement selon les indications mentionnées dans les instructions.
- Uniquement exploiter l'appareil à l'état monté.

Risque d'incendie :

- Le réfrigérant (données sur la plaque signalétique) est écologique mais inflammable. Le réfrigérant qui fuie peut s'enflammer.
  - N'endommagez pas les conduites du circuit frigorifique.
  - Éviter de manipuler des sources d'inflammation à l'intérieur de l'appareil.
  - N'utilisez pas d'instruments électriques à l'intérieur de l'appareil (ex. : nettoyeur vapeur, radiateur, appareils à glace, etc.).
  - En cas de fuite de réfrigérant : Éloigner toute flamme vive ou source d'ignition à proximité de la fuite. Aérer convenablement la pièce. En informer le S.A.V.
- Ne pas entreposer de matières explosives ou de bombes aérosols contenant des gaz propulseurs inflammables (butane, propane, pentane, etc.) dans l'appareil. Les bombes aérosols de ce type sont reconnaissables aux indications de contenu imprimées ou au symbole de la flamme. Une éventuelle fuite de gaz risque de mettre feu aux composants électriques.
- Tenir éloigné l'appareil des bougies allumées, des lampes et des autres objets avec une flamme, pour ne pas mettre le feu à l'appareil avec ces derniers.
- Entreposer les boissons alcoolisées ou tout autre récipient contenant de l'alcool uniquement fermés hermétiquement. L'alcool éventuellement échappé peut s'enflammer au contact de composants électriques.

Risque de chute et de basculement :

- Ne pas utiliser les socles, tiroirs, portes, etc. comme marchepied ou appui. Ceci s'applique avant tout aux enfants.

Danger d'intoxication alimentaire :

- Ne pas consommer d'aliments périmés.

Risque de gelures, d'engourdissement et de douleurs :

- Éviter tout contact permanent de la peau avec des surfaces froides ou des aliments réfrigérés/congelés ou prendre des mesures de protection, comme le port de gants.

Risque de blessures et de dommages matériels :

- De la vapeur brûlante peut provoquer des blessures. Pour le dégivrage, ne pas avoir recours à des appareils chauffants ou au jet de vapeur chaud, des flammes nues ou des aérosols dégivrants.
- Ne pas enlever la glace avec des ustensiles tranchants.

Risque d'écrasement :

- Ne pas mettre les mains dans la charnière lors de l'ouverture et de la fermeture de la porte. Les doigts peuvent rester coincés.

Symboles sur l'appareil :

Le symbole peut se trouver sur le compresseur. Il se réfère à l'huile dans le compresseur et signale le danger suivant : Peut être mortel en cas d'ingestion ou de pénétration dans les voies respiratoires. Cet avertissement est important lors du recyclage. Il n'y a aucun danger pendant le fonctionnement normal.

Le symbole se trouve sur le compresseur et indique le danger lié à la présence de substances inflammables. Ne pas enlever l'autocollant.

Cet autocollant ou un autocollant similaire peut se trouver au dos de l'appareil. Il indique que des panneaux d'isolation sous vide (VIP) ou des panneaux de perlite se trouvent dans la porte et/ou dans le boîtier. Cet avertissement ne concerne que le recyclage. Ne pas enlever l'autocollant.

Respectez les consignes d'avertissement et les autres consignes spécifiques des autres chapitres :

	DANGER	indique une situation dangereuse imminente entraînant la mort ou des blessures corporelles graves si elle n'est pas évitée.
	AVERTIS-SEMENT	indique une situation dangereuse susceptible d'entraîner la mort ou des blessures corporelles graves si elle n'est pas évitée.
	ATTENTION	indique une situation dangereuse susceptible d'entraîner des blessures corporelles moyennes ou légères si elle n'est pas évitée.
	ATTENTION	indique une situation dangereuse susceptible d'entraîner des dommages matériels si elle n'est pas évitée.
	Remarque	indique des remarques et conseils utiles.

3 Mise en service

3.1 Allumer l'appareil

S'assurer que les conditions suivantes sont bien respectées :

- ❑ L'appareil est encastré et raccordé conformément à la notice de montage.
- ❑ Toutes les bandes autocollantes, films autocollants et de protection, ainsi que les sécurités de transport ont été retirés de l'intérieur et l'extérieur de l'appareil.
- ❑ Toutes les publicités ont été retirées des tiroirs.

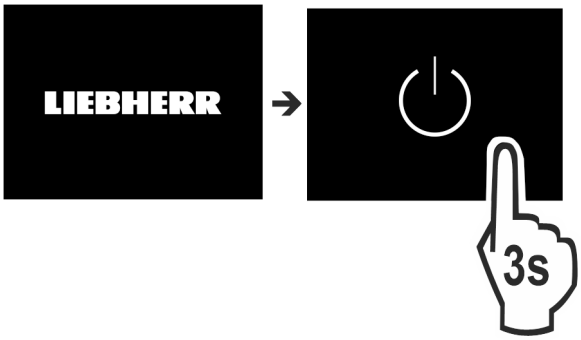

Fig. 2

▶ Mettre l'appareil en marche via l'écran.

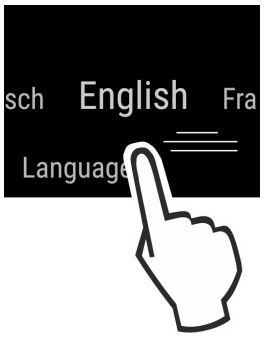

Fig. 3

▶ Sélectionner la langue du pays.

▷ L'affichage d'état apparaît.

L'appareil démarre en DemoMode :

Si l'appareil démarre en DemoMode, vous pouvez désactiver le DemoMode dans les 5 minutes qui suivent.

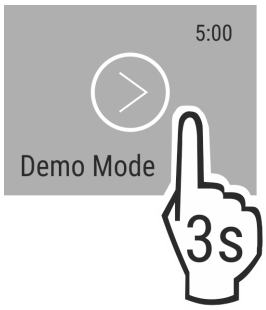

Fig. 4

▶ Appuyer sur DemoMode pendant 3 secondes.

▷ DemoMode est désactivé.

Remarque

Recommandation du fabricant :

▶ Ranger les aliments : attendre env. 6 heures que la température réglée soit atteinte.

▶ Ne stocker des **aliments congelés** qu'à une température de -18 °C ou inférieure.*

*** selon le modèle et l'équipement**

3.2 Insérer l'équipement

Remarque
Vous pouvez vous procurer les accessoires dans la boutique Liebherr-Hausgeräte à l'adresse home.liebherr.com/shop/de/deu/zubehor.html.

▶ Utiliser l'équipement joint pour utiliser l'appareil de manière optimale.

4 Gestion des aliments

4.1 Ranger les aliments

AVERTISSEMENT
Risque d'incendie
▶ Ne pas utiliser d'appareils électriques à l'intérieur du compartiment de conservation des aliments de cet appareil, sauf s'ils sont du type recommandé par le fabricant.

Remarque
La consommation d'énergie augmente et la puissance frigorifique diminue, si la ventilation est insuffisante.
▶ Les fentes d'aération doivent toujours être dégagées.

En rangeant les aliments, respecter fondamentalement les points suivants :

- ❑ Les fentes d'aération de la paroi arrière sont dégagées.
- ❑ Les aliments sont bien emballés.
- ❑ Les aliments qui absorbent ou libèrent facilement des odeurs ou des saveurs sont dans des récipients fermés ou sont couverts.
- ❑ La viande ou le poisson crus sont dans des récipients propres et fermés afin d'éviter que d'autres aliments les touchent ou gouttent dessus.
- ❑ Les liquides sont dans des récipients fermés.
- ❑ Les aliments sont espacés pour que l'air puisse circuler facilement.

Remarque
Les aliments peuvent se gâter si ces règles ne sont pas respectées.

4.1.1 Compartiment réfrigérateur

Il est possible de régler différentes zones de température grâce à la circulation naturelle de l'air.

Classer les aliments :
▶ Dans la partie supérieure et dans la porte : le beurre et le fromage, les conserves et les tubes.
▶ Dans la zone la plus froide *Fig. 1 (C)*: les denrées facilement périssables telles que les plats cuisinés, la viande et la charcuterie
▶ Sur la tablette du bas : la viande ou le poisson cru

4.1.2 EasyFresh-Safe

Ce compartiment convient pour les aliments non emballés, comme les fruits et légumes.

L'hygrométrie dépend de la teneur hydrique des produits et de la fréquence d'ouverture. Vous pouvez réguler l'hygrométrie.

Classer les aliments :
▶ Y ranger les fruits et les légumes non emballés.
▶ Trop forte humidité : réguler l'hygrométrie (voir 7.9 Régulation de l'humidité) .

4.1.3 Partie congélateur*

La température de l'air mesurée avec un thermomètre ou d'autres instruments de mesure peut varier. Ces variations de température sont plus importantes dans un compartiment à moitié plein ou vide et il est possible d'atteindre des températures plus élevées que -18 °C.

Congeler des aliments

La quantité maximale d'aliments frais que vous pouvez congeler dans les 24 heures est indiquée sur la plaque signalétique sous .

Pour que les aliments congèlent rapidement à cœur, ne pas dépasser les quantités suivantes par sachet :

- Fruits, légumes jusqu'à 1 kg
- Viande jusqu'à 2,5 kg

Classer les aliments :

ATTENTION
Risque de blessure par des éclats de verre !
Les bouteilles et les canettes peuvent éclater sous l'effet de la congélation. Ceci concerne notamment les boissons gazeuses.
▶ Ne pas congeler de bouteilles et de canettes de boissons !

▶ Mettre les aliments directement dans le compartiment congélateur de façon à ce qu'ils touchent le fond ou les parois latérales.

Décongeler des aliments

- Au réfrigérateur
- Au four micro-ondes
- Au four/fourneau
- À température ambiante

AVERTISSEMENT
Risque d'intoxication alimentaire !
▶ Ne pas recongeler des aliments décongelés.
▶ Utiliser les aliments décongelés le plus rapidement possible.

▶ Ne sortir que la quantité d'aliments dont vous avez besoin.
▶ Transformer les aliments décongelés le plus rapidement possible.

4.2 Stockage d'aliments dans le réfrigérateur et règles d'hygiène alimentaire

La consommation croissante de plats cuisinés et d'autres aliments périssables et sensibles sans respecter la chaîne du froid exige une maîtrise plus précise de la température lors du transport et du stockage de ces produits. Dans les foyers, l'utilisation correcte du réfrigérateur et le respect précis de règles d'hygiène stricte contribuent significativement et efficacement à l'amélioration de la conservation des aliments.

4.2.1 Maintien de la température

▶ Stocker les aliments les plus sensibles dans la zone la plus froide de l'appareil comme illustré sur la figure.
▶ Attendre que les aliments (par exemple la soupe) aient complètement refroidi avant de les ranger dans l'appareil.
▶ Limiter la fréquence d'ouverture de la porte.
▶ Respecter les règles d'hygiène alimentaire.

4.2.2 Règles d'hygiène alimentaire

- ▶ Avant de les mettre au réfrigérateur, débarrasser les aliments de leur emballage extérieur (par exemple : emballages des packs de yaourts).
- ▶ En principe, emballer séparément les aliments pour éviter toute contamination entre les aliments.
- ▶ Ranger les aliments de manière à ce que l'air puisse circuler librement autour.
- ▶ Consulter la notice, surtout pour les questions d'entretien.
- ▶ Nettoyer régulièrement l'intérieur de l'appareil à l'aide d'un détergent (pour les pièces métalliques avec un produit non oxydant).

4.3 Durées de stockage

Les durées de stockage indiquées sont des valeurs indicatives.

Pour les aliments portant une date limite de conservation, c'est toujours la date indiquée sur l'emballage qui fait foi.

4.3.1 Compartiment réfrigérateur

C'est la date limite de conservation indiquée sur l'emballage qui fait foi.

4.3.2 Compartiment de congélation*

Valeurs indicatives pour la durée de stockage de différentes denrées alimentaires		
Crème glacée	à -18 °C	de 2 à 6 mois
Charcuterie, jambon	à -18 °C	de 2 à 3 mois
Pain, pâtisseries	à -18 °C	de 2 à 6 mois
Gibier, porc	à -18 °C	de 6 à 9 mois
Poisson gras	à -18 °C	de 2 à 6 mois
Poisson maigre	à -18 °C	de 6 à 8 mois
Fromage	à -18 °C	de 2 à 6 mois
Volaille, viande bovine	à -18 °C	de 6 à 12 mois
Légumes, fruits	à -18 °C	de 6 à 12 mois

5 Économiser de l'énergie

- Toujours garantir une bonne aération et ventilation. Ne pas couvrir les ouvertures ou les grilles d'aération.
- Ne pas exposer l'appareil aux rayons directs du soleil, à côté d'une cuisinière, d'un appareil de chauffage ou similaire.
- La consommation d'énergie dépend des conditions d'installation, par exemple, de la température ambiante (voir 1.4 Domaine d'application de l'appareil) . Si la température ambiante est plus élevée, la consommation d'énergie peut augmenter.
- Ouvrir l'appareil le plus brièvement possible.
- Plus le réglage de la température est bas, plus la consommation d'énergie augmente.
- Ranger les aliments par tri : home.liebherr.com/food.
- Emballer et couvrir tous les aliments pour les conserver. Cela évitera la formation de givre.
- Sortir les aliments pendant le temps strictement nécessaire pour qu'ils ne se réchauffent pas.
- Laisser refroidir les plats chauds à température ambiante avant de les ranger.
- Décongeler les produits congelés dans le réfrigérateur.*
- En présence d'une couche de givre épaisse : dégivrer l'appareil.*
- En cas de longues périodes de vacances, utiliser le HolidayMode (voir HolidayMode) .

6 Utilisation

6.1 Éléments de commande et d'affichage

L'écran vous donne une vue d'ensemble instantanée du réglage de la température et de l'état des fonctions et des autres réglages. Vous choisissez des fonctions ou réglez des fonctions en activant/désactivant ou en sélectionnant une valeur.

6.1.1 Écran Status

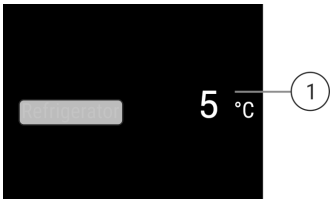

Fig. 5

(1) Affichage de la température du compartiment réfrigérateur

6.1.2 Navigation

Vous avez accès aux différentes fonctions en naviguant dans le menu. Un signal sonore retentit après la confirmation d'une fonction ou d'un réglage. Si aucun choix n'est effectué en l'espace de 10 secondes, l'écran revient à l'écran Status.

Navigation	Description
ou 1s	**Appuyer brièvement** Activer/désactiver la fonction. Confirmer le choix. Ouvrir le sous-menu.
3s ou 3s	**Pression longue (3 secondes)** Activer/désactiver la fonction. Une barre croissante/décroissante apparaît sur l'écran. Confirmer le choix. Réinitialiser le réfrigérateur/les valeurs. Allumer/éteindre le réfrigérateur.
	Balayer Naviguer à travers le menu. Rechercher des valeurs.

* selon le modèle et l'équipement

Navigation	Description
	Appuyer brièvement sur retour L'affichage revient au niveau précédent.
Aucune action pendant 10 secondes	L'affichage revient à l'écran Status.

6.1.3 Symboles d'affichage

Les symboles de l'affichage renseignent sur l'état de l'appareil.

Symbole	État de appareil
	Standby L'appareil ou la zone de température s'éteint.
	Chiffre vibrant L'appareil fonctionne. La température vibre jusqu'à ce que la valeur soit atteinte.
	Symbole vibrant L'appareil fonctionne. Le réglage est effectué.

6.2 Logique d'utilisation

6.2.1 Activer / désactiver la fonction

Les fonctions suivantes peuvent être activées / désactivées :

Symbole	Fonction
	SuperCool[x]
	PartyMode[x]
	HolidayMode
	EnergySaver

[x] Lorsque la fonction est activée, l'appareil fonctionne à une puissance plus élevée. Raison pour laquelle les bruits de fonctionnement de l'appareil peuvent être temporairement plus élevés, avec une plus grande consommation d'énergie.

▶ Faire glisser le doigt vers la gauche sur l'écran jusqu'à ce que la fonction s'affiche.
▶ Confirmer la fonction par un clic bref.
▷ Le signal de confirmation retentit.
▷ Le statut s'affiche dans le menu.
▷ La fonction est activée / désactivée.

6.2.2 Sélectionner une valeur de fonction

Pour les fonctions suivantes, une valeur peut être réglée dans le sous-menu :

Symbole	Fonction
	Régler la température Activer/désactiver l'appareil

▶ Faire glisser le doigt vers la gauche sur l'écran jusqu'à ce que la fonction s'affiche.
▶ Confirmer la fonction par un clic bref.
▶ Sélectionner la valeur de réglage en balayant l'écran du doigt.
▶ Confirmer la valeur sélectionnée par un clic bref.

6.2.3 Activer / désactiver le réglage

Les réglages suivants peuvent être activés / désactivés :

Symbole	Réglage
	WiFi[1]
	Verrouillage d'entrée[2]
	SabbathMode[2]
	Cleaning Mode[2]
	Réinitialisation[2]
	Arrêt [2]

▶ Faire glisser le doigt vers la gauche sur l'écran jusqu'à ce que les réglages s'affichent.
▶ Appuyer pour confirmer les réglages.
▶ Faire glisser le doigt jusqu'à ce que le réglage souhaité s'affiche.

[1] **Activer le réglage (appui court)**
▶ Appuyer brièvement pour confirmer.
▷ Le signal de confirmation retentit.
▷ Le statut s'affiche dans le menu.
▷ Le réglage est activé/désactivé.

[2] **Activer le réglage (appui long)**
▶ Appuyer sur Confirmer et laisser enfoncé 3 secondes.
▷ Le signal de confirmation retentit.
▷ Le statut s'affiche dans le menu.
▷ L'écran change.

6.2.4 Choisir la valeur de réglage

Pour les réglages suivants, une valeur peut être réglée dans le sous-menu :

Symbole	Réglages
	Luminosité
	Alarme de porte
	Langue

▶ Faire glisser le doigt vers la gauche sur l'écran jusqu'à ce que les réglages s'affichent.
▶ Appuyer pour confirmer les réglages.

▶ Faire glisser le doigt jusqu'à ce que le réglage souhaité s'affiche.
▶ Appuyer brièvement pour confirmer.
▶ Sélectionner la valeur de réglage souhaitée en balayant l'écran du doigt.
▶ Appuyer brièvement pour confirmer.
▷ Le signal de confirmation retentit.
▷ Le statut s'affiche brièvement dans le sous-menu.
▷ L'écran revient au menu.

6.2.5 Ouvrir le menu Client

Les réglages suivants peuvent être sélectionnés dans le menu Client :

Symbole	Fonction
C5 *	C-Value [1]*
Software	Software

▶ Balayer un doigt vers la gauche sur l'écran jusqu'à ce que les réglages s'affichent.
▶ Appuyer sur Réglages.
▷ Le sous-menu apparaît.
▶ Balayer un doigt vers la gauche sur l'écran jusqu'à ce que les informations sur l'appareil s'affichent.
▶ Appuyer 3 secondes.
▷ Le menu de saisie d'un code numérique apparaît.
▶ Saisir le code numérique 151.
▷ Le menu Client apparaît.
▶ Balayer un doigt vers la gauche sur l'écran jusqu'à ce que le réglage souhaité s'affiche.

[1] **Choisir la valeur**
▶ Confirmer par un bref clic.
▷ Le signal de confirmation retentit.
▷ Le statut s'affiche brièvement à l'écran.
▷ L'écran revient au menu.

[2] **Activer le réglage**
▶ Pour confirmer, appuyer sur l'écran et laisser enfoncé 3 secondes.
▷ Le signal de confirmation retentit.
▷ Le statut s'affiche à l'écran.
▷ Le symbole vibre tant que l'appareil fonctionne.

6.3 Fonctionnement de l'appareil

Arrêter l'appareil

Ce réglage permet d'éteindre totalement l'appareil.

Arrêter totalement l'appareil

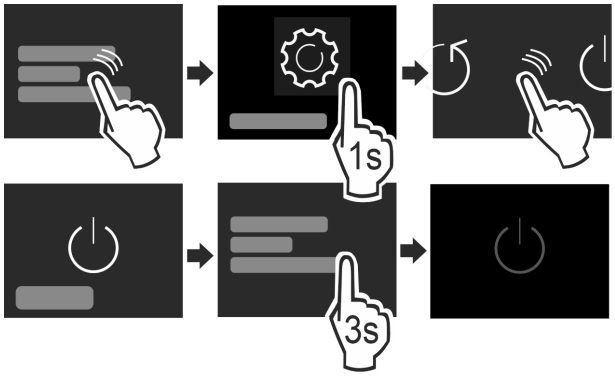

Fig. 6

▶ Activer / désactiver (voir 6.2 Logique d'utilisation) .

▷ Désactivé : L'écran devient noir.

Wi-Fi

Utilisez cette fonction pour connecter votre appareil au Wi-Fi. Vous pouvez ensuite l'utiliser à partir de l'application SmartDevice sur un appareil mobile. Vous pouvez également utiliser cette fonction pour déconnecter ou réinitialiser la connexion Wi-Fi.

Pour connecter votre appareil au Wi-Fi, vous avez besoin de la SmartDeviceBox.

Plus d'informations sur le SmartDevice : (voir 1.3 SmartDevice)

Remarque
La fonction SmartDevice n'est pas disponible dans les pays suivants : Russie, Biélorussie et Kazakhstan.

Vous ne pouvez pas utiliser le SmartDeviceBox.

Établissement de la connexion Wi-Fi

S'assurer que les conditions suivantes sont bien respectées :

❑ La SmartDeviceBox a été achetée et est installée. (voir 1.3 SmartDevice)
❑ L'application SmartDevice est installée (voir apps.home.liebherr.com).
❑ L'enregistrement dans l'application SmartDevice est terminé.

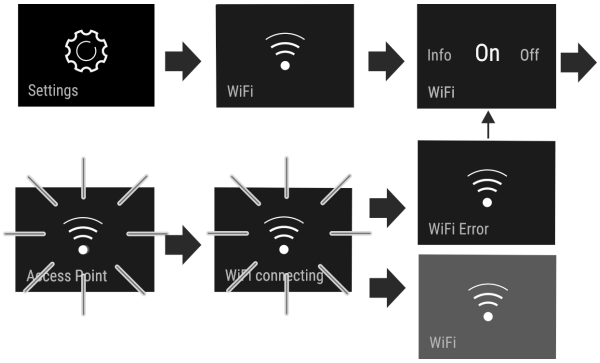

Fig. 7

▶ Activer le réglage. (voir 6.2 Logique d'utilisation)
▷ La connexion s'établit : Connecting s'affiche. Le symbole clignote.
▷ La connexion est établie : Le Wi-Fi s'affiche, l'affichage devient bleu.
▷ La connexion a échoué : WiFi Error s'affiche.

Interruption de la connexion Wi-Fi

▶ Désactiver le réglage. (voir 6.2 Logique d'utilisation)

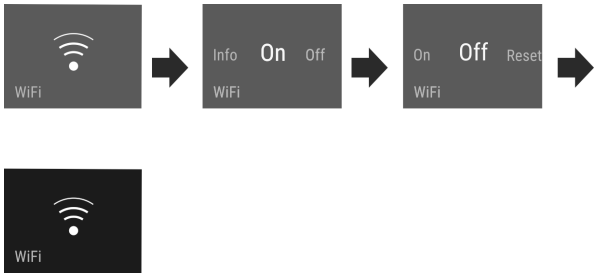

Fig. 8

▷ La connexion est rompue : Le symbole s'affiche en permanence.

Réinitialisation de la connexion Wi-Fi

▶ Réinitialiser les réglages. (voir 6.2 Logique d'utilisation)

* selon le modèle et l'équipement

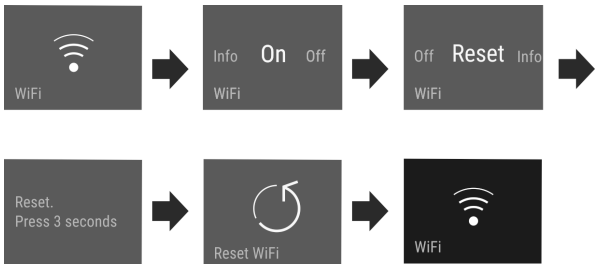

Fig. 9

▷ L'état à la livraison de la connexion et des autres réglages est rétabli.

5 °C Température

Utilisez cette fonction pour régler la température.

La température dépend des facteurs suivants :

- fréquence d'ouverture de la porte
- durée d'ouverture de la porte
- température de la pièce dans laquelle se trouve l'appareil
- type, température et quantité d'aliments

Zone de température	Réglage recommandé
5 °C Partie réfrigérateur	5 °C

Régler la température

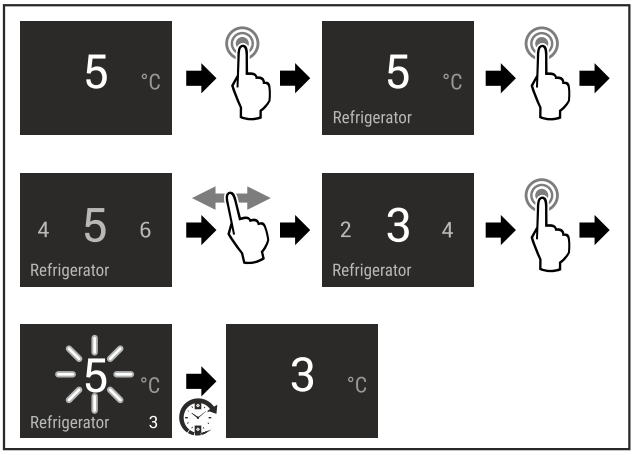

Fig. 10

▶ Suivre les étapes tel qu'indiqué sur la figure.

▷ La température est réglée.

C5 C-Value*

La *C-Value* permet d'augmenter ou de baisser légèrement la température du compartiment congélateur 4 étoiles.*

Par défaut, la *C-Value* est réglée sur **C5**.*

Pour toutes les valeurs en dessous de **C5**, la température du compartiment congélateur 4 étoiles baisse. Pour toutes les valeurs au-dessus de **C5**, la température du compartiment congélateur 4 étoiles augmente.*

Choisir le réglage*

▶ Régler la valeur dans le menu Client (voir 6.2 Logique d'utilisation) .

SuperCool

Cette fonction permet de passer à la puissance de refroidissement maximale. Il est ainsi possible d'atteindre les températures de refroidissement les plus basses.

La fonction concerne le compartiment réfrigérateur *Fig. 1 (A)*.

Des températures plus basses sont atteintes dans le compartiment congélateur 4 étoiles.*

Utilisation :

- Refroidir rapidement de grandes quantités d'aliments.
- Congeler des aliments.*

Activer / désactiver la fonction

▶ Charger des aliments dans le compartiment congélateur 4 étoiles : Activer la fonction au moment de charger les aliments.*

▶ Charger des aliments dans le compartiment réfrigérateur : Activer la fonction au moment de charger les aliments.

▶ Activer / désactiver (voir 6.2 Logique d'utilisation) .

La fonction se désactive automatiquement. L'appareil continue à fonctionner en mode normal. La température se fixe à la valeur préréglée.

PartyMode

Cette fonction propose un ensemble de fonctions et réglages spéciaux qui peuvent être utiles en cas d'organisation d'une fête.

Les fonctions suivantes sont activées :

- *SuperCool*

Toutes les fonctions peuvent être réglées séparément, de manière flexible. Les modifications sont rejetées à la désactivation de la fonction.

Activer / désactiver la fonction

▶ Activer / désactiver (voir 6.2 Logique d'utilisation) .

▷ Activé : Toutes les fonctions sont activées en même temps.

▷ Désactivé : Les températures préréglées sont reprises.

Après 24 heures, la fonction se désactive automatiquement.

HolidayMode

Cette fonction permet de minimiser la consommation d'énergie en cas d'absence prolongée. La température du compartiment réfrigérateur est réglée sur 15 °C et est affichée sur l'écran d'état une fois atteinte.

Utilisation :

- Économie d'énergie pendant une absence prolongée.
- Élimination des mauvaises odeurs et de la formation de moisissure pendant une absence prolongée.

Activer / désactiver la fonction

▶ Vider totalement le compartiment réfrigérateur.

▶ Activer/désactiver. (voir 6.2 Logique d'utilisation)

▷ Activé : La température de refroidissement est augmentée.

▷ Désactivé : la température réglée précédemment est rétablie.

SabbathMode

Cette fonction vous permet d'activer et de désactiver le SabbathMode. Si vous activez cette fonction, certaines fonctions électroniques seront désactivées. Votre appareil répond ainsi aux exigences religieuses des jours fériés juifs, comme le shabbat, et est conforme à la certification STAR-K Kosher.

État de l'appareil lorsque le SabbathMode est actif
L'affichage de l'état indique SabbathMode de manière continue.
Toutes les fonctions à l'écran, à l'exception de la **fonction Désactiver le SabbathMode**, sont bloquées.
Les fonctions actives restent actives.
L'écran reste éclairé lorsque vous fermez la porte.
L'éclairage intérieur est désactivé.
Aucun rappel n'est donné. L'intervalle de temps réglé est interrompu.
Les rappels et avertissements ne s'affichent pas.
Il n'y a aucune alarme de porte.
Il n'y a aucune alarme de température.
Le cycle de dégivrage fonctionne seulement à l'heure programmée, sans tenir compte de l'utilisation de l'appareil.
Après une panne de courant, l'appareil retourne dans le SabbathMode.

État de l'appareil

Remarque
Cet appareil a reçu la certification de l'institut « Institute for Science and Halacha ». (www.machonhalacha.co.il)

Vous pouvez consulter la liste des appareils certifiés STAR-K à l'adresse www.star-k.org/appliances.

Activation du SabbathMode

AVERTISSEMENT
Risque d'intoxication par des aliments avariés !
Si vous avez activé le SabbathMode et qu'une coupure de courant se produit, aucun message concernant la coupure de courant n'apparaît dans l'affichage d'état. Lorsque la coupure de courant est terminée, l'appareil continue de fonctionner en SabbathMode. La coupure de courant peut entraîner la détérioration des aliments et leur consommation peut provoquer une intoxication alimentaire.
Après une panne de courant :
▶ Ne pas consommer les aliments qui étaient congelés et qui ont été décongelés.

▶ Ouvrir le menu Réglages. (voir 6.2 Logique d'utilisation)
▶ Balayer l'écran du doigt vers la gauche ou la droite jusqu'à afficher la fonction concernée.

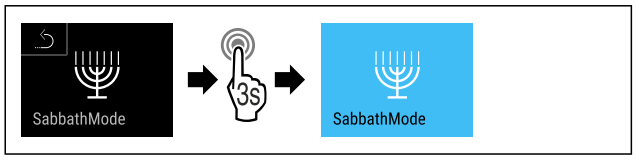

Fig. 11
▶ Suivre les étapes tel qu'indiqué sur la figure.
▷ SabbathMode est activé.

▷ L'affichage de l'état indique SabbathMode de manière continue.

Désactivation du SabbathMode

▶ Ouvrir le menu Réglages. (voir 6.2 Logique d'utilisation)
▶ Balayer l'écran du doigt vers la gauche ou la droite jusqu'à afficher la fonction concernée.

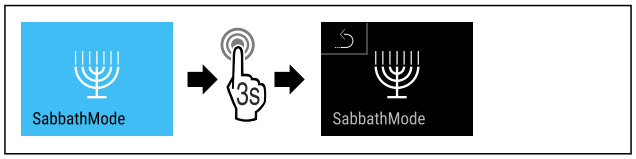

Fig. 12
▶ Suivre les étapes tel qu'indiqué sur la figure.
▷ SabbathMode est désactivé.

EnergySaver

Cette fonction active ou désactive le mode d'économie d'énergie. Lorsque vous activez cette fonction, la consommation d'énergie diminue et la température augmente de 2 °C dans l'appareil. Les aliments restent frais, mais leur durée de conservation raccourcit.

Zone de température	Réglage recommandé	Température avec EnergySaver actif
5 °C Partie réfrigérateur	5 °C	7 °C

Températures

Activer EnergySaver

▶ Balayer l'écran du doigt vers la gauche ou la droite jusqu'à afficher la fonction concernée.

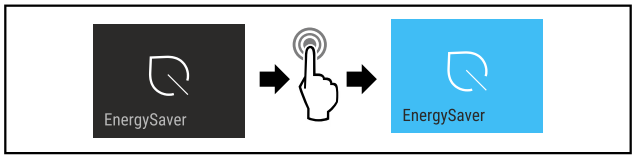

Fig. 13
▶ Suivre les étapes tel qu'indiqué sur la figure.
▷ Le mode économie d'énergie est activé.

Désactiver EnergySaver

▶ Balayer l'écran du doigt vers la gauche ou la droite jusqu'à afficher la fonction concernée.

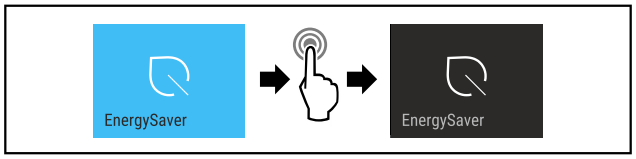

Fig. 14
▶ Suivre les étapes tel qu'indiqué sur la figure.
▷ Le mode économie d'énergie est désactivé.

CleaningMode

Ce réglage permet un nettoyage confortable de l'appareil.
Ce réglage concerne le compartiment réfrigérateur *Fig. 1 (A)*.

Utilisation :
- Nettoyer manuellement le compartiment réfrigérateur.

Comportement de l'appareil, quand le réglage est activé :
- L'écran affiche en permanence CleaningMode.
- Le compartiment réfrigérateur est arrêté.
- Les rappels et avertissements ne s'affichent pas. Aucun signal ne retentit.

Activer / désactiver le réglage

▶ Activer / désactiver le réglage (voir 6.2 Logique d'utilisation) .
▷ Activé : Le compartiment réfrigérateur est éteint. La lumière reste allumée.
▷ Désactivé : la température préréglée est rétablie.

Le réglage se désactive automatiquement au bout de 60 min. L'appareil reprend alors son fonctionnement normal.

Luminosité de l'écran

Ce réglage permet de régler progressivement la luminosité de l'écran.

Les niveaux de luminosité suivants sont disponibles :
- 40%
- 60%
- 80%
- 100%

Choisir le réglage

▶ Régler la valeur (voir 6.2 Logique d'utilisation) .

Alarme de porte

Ce réglage permet de régler la durée avant que l'alarme de porte (voir Fermer la porte) ne se déclenche.

Les valeurs suivantes peuvent être réglées :
- 1 min
- 2 min
- 3 min
- Off

Choisir le réglage

▶ Régler la valeur (voir 6.4 Messages d'erreur) .

Verrouillage d'entrée

Ce réglage empêche l'utilisation accidentelle de l'appareil, par exemple par des enfants.

Utilisation :
- Pour éviter la modification accidentelle des réglages et fonctions.
- Pour éviter l'arrêt accidentel de l'appareil.
- Pour éviter le réglage accidentel de la température.

Activer / désactiver le réglage

▶ Activer/désactiver. (voir 6.2 Logique d'utilisation)

Langue

Ce réglage permet de régler la langue d'affichage.

Les langues suivantes sont disponibles :
- Allemand
- Anglais
- Français
- Espagnol
- Italien
- Néerlandais
- Tchèque
- Polonais
- Portugais
- Russe
- Chinois

Activer / désactiver le réglage

▶ Activer / désactiver (voir 6.2 Logique d'utilisation) .

Info

Ce réglage permet de lire les informations de l'appareil et d'accéder au menu client.

Les informations suivantes sont disponibles :
- Nom du modèle
- Index
- Numéro de série
- Numéro de service

Appeler les informations sur l'appareil

▶ Faire glisser le doigt sur l'écran jusqu'à ce que les réglages s'affichent.
▶ Confirmer l'écran.
▶ Faire glisser le doigt sur l'écran jusqu'à ce que les informations s'affichent.
▶ Lire les informations sur l'appareil.

Réinitialiser

Cette fonction permet de rétablir le réglage d'usine pour tous les réglages. Tous les réglages que vous avez effectués seront perdus et le réglage d'origine sera rétabli.

Activer le réglage

▶ Activer (voir 6.2 Logique d'utilisation) .

6.4 Messages d'erreur

Les messages d'erreur s'affichent à l'écran. Il existe deux catégories de messages d'erreur :

Catégorie	Signification
Message	Rappelle les opérations générales. Vous pouvez effectuer ces opérations et ainsi supprimer le message.
Avertissement	Apparaît en cas de dysfonctionnements. En plus de l'affichage à l'écran, un signal retentit. Le signal sonore s'intensifie jusqu'à ce que vous confirmiez le message par tapotement. Vous pouvez remédier vous-même aux dysfonctionnements simples. En cas de dysfonctionnements plus complexes, contactez impérativement le service après-vente.

6.4.1 Avertissements

Fermer la porte

Le message apparaît quand la porte reste trop longtemps ouverte.

La durée avant l'affichage du message s'affiche peut être réglée .

▶ Couper l'alarme : Confirmer le message.

-ou-

▶ Fermer la porte.

Erreur

Ce message apparaît quand une anomalie survient. Un composant de l'appareil s'avère défectueux.

▶ Ouvrir la porte.
▶ Prendre note du code d'erreur.
▶ Confirmer le message.
▷ Le signal sonore s'arrête.
▷ L'affichage d'état apparaît.
▶ Fermer la porte.
▶ S'adresser au service après-vente. (voir 9.4 Service client)

6.4.2 DemoMode

Un « D » qui s'affiche à l'écran signifie que le mode démonstration est activé. Cette fonction est réservée au revendeur, puisque toutes les fonctions liées à la technique du froid sont désactivées.

Désactiver le DemoMode

Si la durée s'écoule à l'écran :

▶ Confirmer l'écran avant la fin de la durée.
▷ Le DemoMode est désactivé.

Si la durée ne s'écoule pas à l'écran :

▶ Retirer la fiche de la prise.
▶ Rebrancher la fiche.
▷ Le DemoMode est désactivé.

7 Équipement

7.1 Compartiment congélateur 4 étoiles*

7.1.1 Ouvrir/fermer le compartiment congélateur

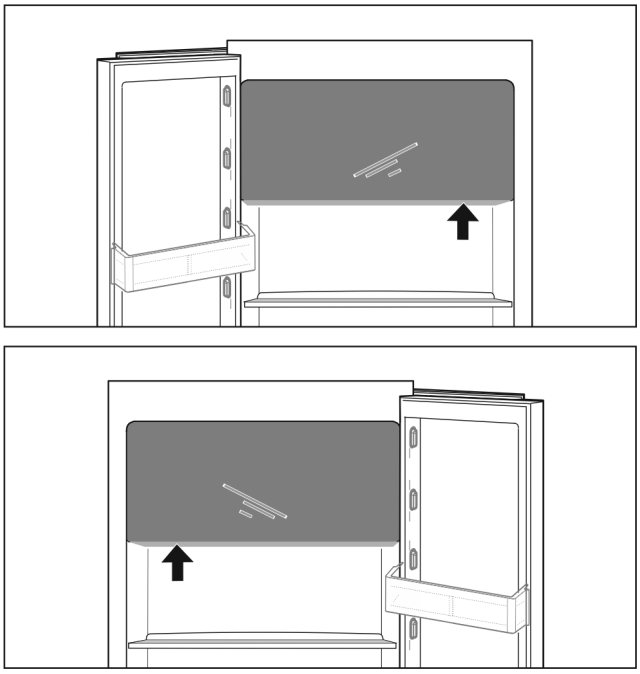

Fig. 15

Ouvrir le compartiment congélateur :

▶ Insérer la partie poignée par le bas.
▶ Appuyer sur la plaque de poignée tout en tirant la porte vers l'avant.

Fermer le compartiment congélateur :

▶ Fermer la porte tout en appuyant dessus par l'avant.
▷ La porte est enclenchée.

7.2 Balconnet de porte

7.2.1 Déplacer/sortir le balconnet de porte

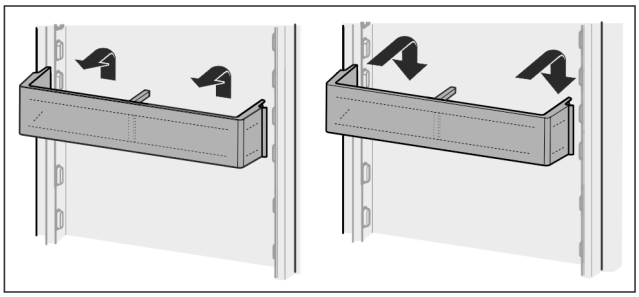

Fig. 16

▶ Pousser le balconnet vers le haut.
▶ Le tirer vers l'avant.
▶ Le réinsérer dans l'ordre inverse.

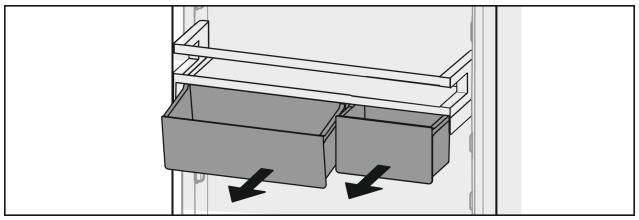

Fig. 17

Il est possible d'utiliser aussi bien un seul VarioBox que les deux. Pour ranger des bouteilles particulièrement hautes, accrocher un seul compartiment au-dessus du balconnet à bouteilles.

Déplacer des balconnets avec VarioBox

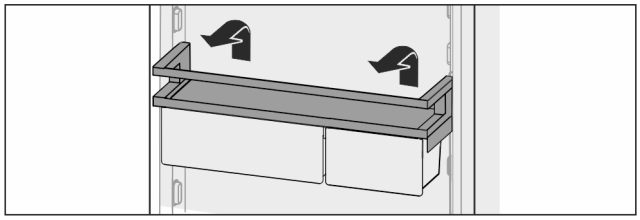

Fig. 18

▶ Les sortir par le haut.
▶ Les réinsérer à n'importe quelle position.
▷ Balconnet devant le compartiment congélateur 4 étoiles : La distribution optimale de l'air dans l'appareil n'est plus garantie. De la condensation peut se former sur les parois du compartiment congélateur.*

Remarque
Liebherr recommande :*
▶ Suspendre le balconnet avec VarioBox, tel que livré d'usine, à une certaine hauteur sous le compartiment congélateur 4 étoiles. Cela garantira la distribution optimale de l'air dans le compartiment réfrigérateur.*

Déplacer le VarioBox :

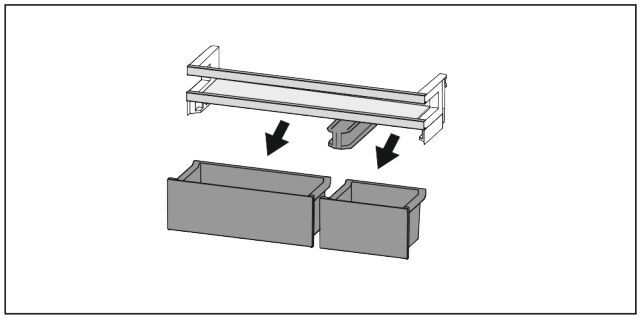

Fig. 19

Quand la balconnet est retiré :
▶ Sortir les compartiments.

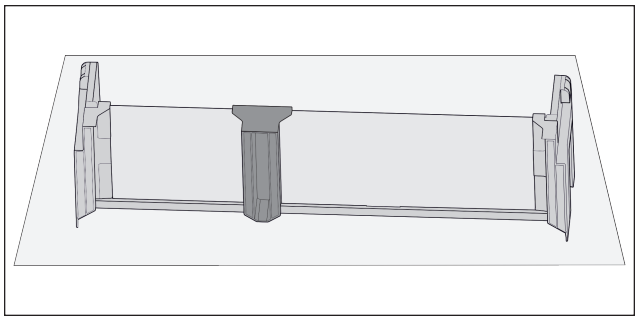

Fig. 20

▶ Poser le support sur la table.

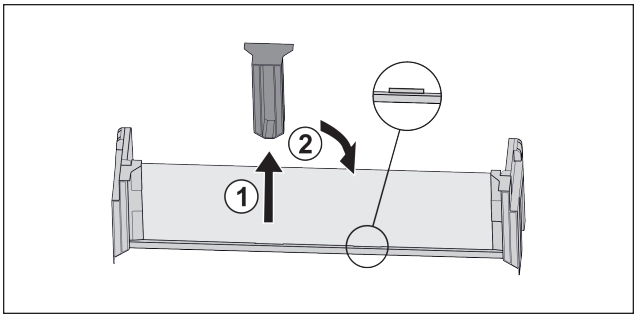

Fig. 21

▶ Extraire la pièce de retenue centrale *Fig. 21 (1)*.
▶ Insérer la pièce de retenue centrale en deuxième position *Fig. 21 (2)*.

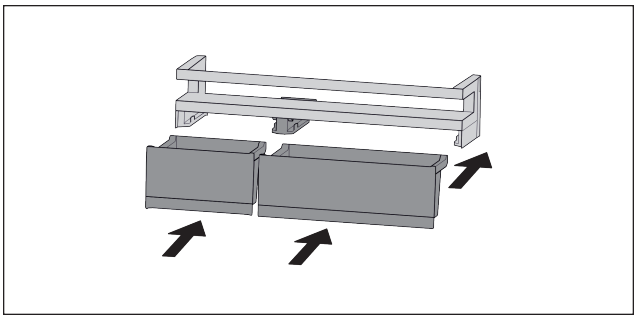

Fig. 22

▶ Intervertir des compartiments.

7.2.2 Démonter des balconnets de portes

Les balconnets de portes peuvent être démontés pour les nettoyer.

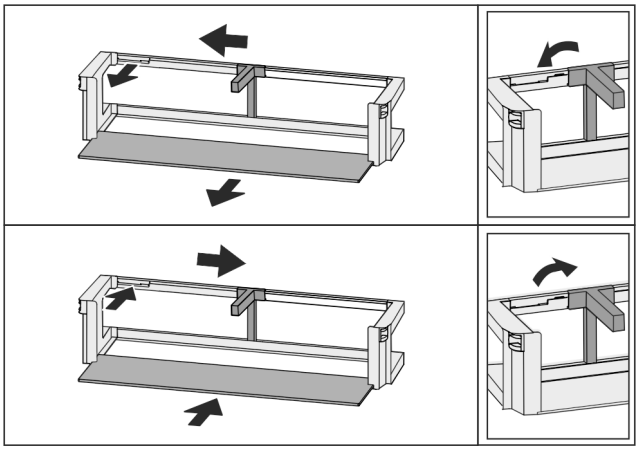

Fig. 23

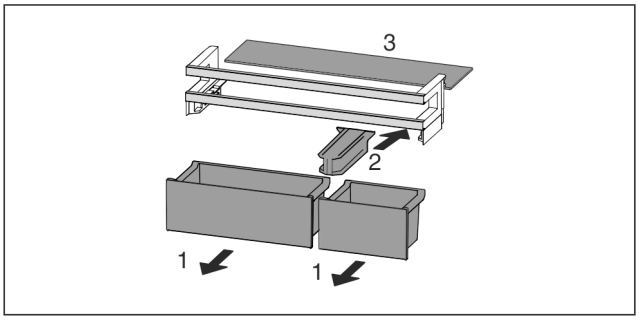

Fig. 24

▶ Démonter des balconnets de portes.

7.3 Tablettes de rangement

7.3.1 Déplacer/sortir les tablettes de rangement

Les tablettes de rangement sont sécurisées au moyen de butées pour éviter leur retrait par inadvertance.

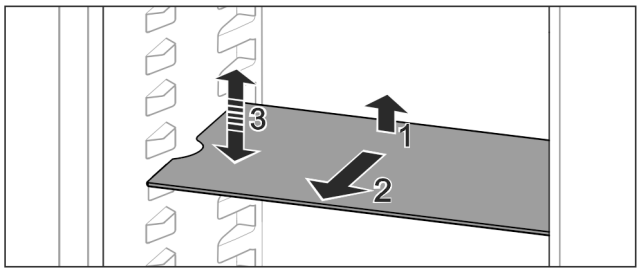

Fig. 25

▶ Soulever la tablette de rangement et la tirer vers l'avant.
▷ Évidement latéral sur position support.
▶ Déplacer la tablette de rangement : la soulever ou l'abaisser jusqu'à la hauteur souhaitée puis la réinsérer.

-ou-

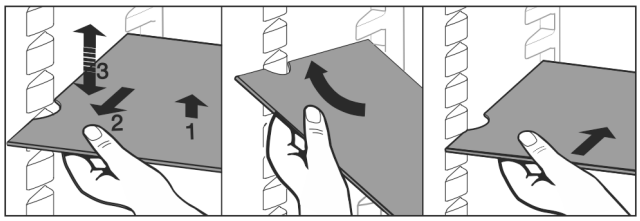

Fig. 26

▶ Extraire complètement la tablette de rangement : la sortir par l'avant.

▶ Extraction facilitée : en positionnant la tablette de rangement à l'oblique.
▶ Remise en place de la tablette de rangement : la réinsérer jusqu'en butée.
▷ Les butées sont tournées vers le bas.
▷ Les butées se trouvent derrière la tablette de rangement avant.

La tablette de rangement se trouvant au-dessus des compartiments EasyFresh peut également être sortie.

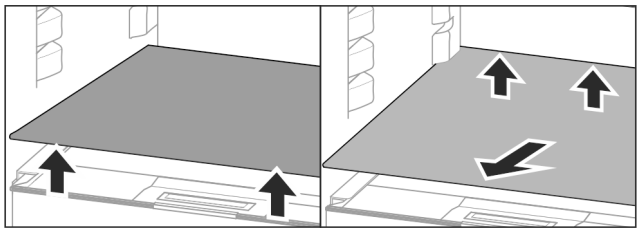

Fig. 27

Sortir la tablette de rangement :
▶ Soulever la tablette de rangement par l'avant et l'arrière.
▶ La sortir par l'avant.

Ne pas poser de produits sur le couvercle de compartiment situé en dessous !

Insérer la tablette de rangement :
▶ Positionner la tablette de rangement à l'oblique en l'inclinant en bas vers l'arrière.
▷ Les butées sont tournées vers le bas.
▶ Insérer et poser la tablette de rangement.

7.3.2 Démonter des tablettes de rangement

Les tablettes de rangement peuvent être démontées pour les nettoyer.

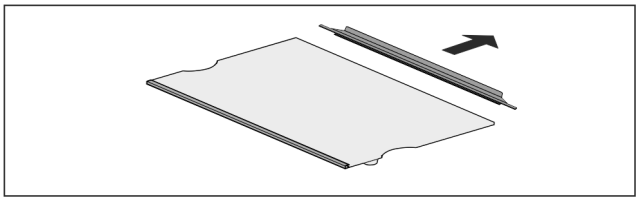

Fig. 28

▶ Démonter une tablette de rangement

7.4 Tablette de rangement divisible

7.4.1 Utiliser une tablette de rangement divisible

Les tablettes de rangement sont sécurisées au moyen de butées pour éviter leur retrait par inadvertance.

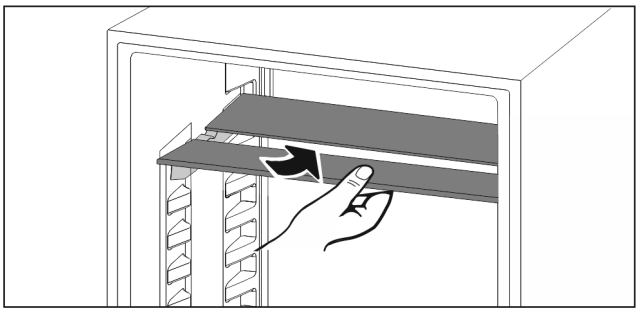

Fig. 29

▶ Glisser la tablette de rangement divisible comme illustré sur la figure.

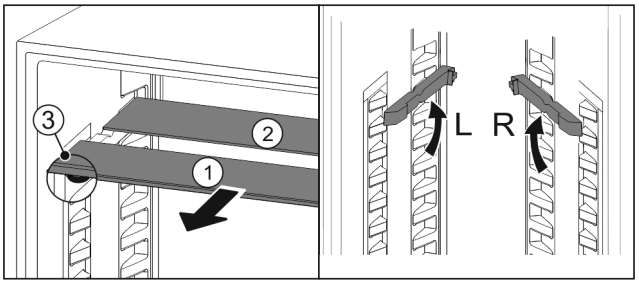

Fig. 30

Régler en hauteur :
▶ Sortir les tablettes par l'avant *Fig. 30 (1)*.
▶ Extraire les rails d'appui de leurs crans et les enclencher à la hauteur souhaitée.
▶ Insérer les tablettes individuellement l'une après l'autre.
▷ Butées plates à l'avant juste derrière le rail d'appui.
▷ Butées hautes à l'arrière.

Utiliser les deux tablettes de rangement :
▶ Saisir la tablette en verre inférieure d'une main et la tirer vers l'avant.
▷ La tablette en verre *Fig. 30 (1)* avec bordure décorative est située à l'avant.
▷ Les butées *Fig. 30 (3)* sont orientées vers le bas.

7.5 VarioSafe*

Le VarioSafe offre de la place pour les aliments et les emballages de petite taille, les tubes et les verres.

7.5.1 Utiliser le VarioSafe

Le tiroir peut être sorti et inséré à deux hauteurs différentes. Ceci permet de conserver également de petites pièces hautes dans le tiroir.

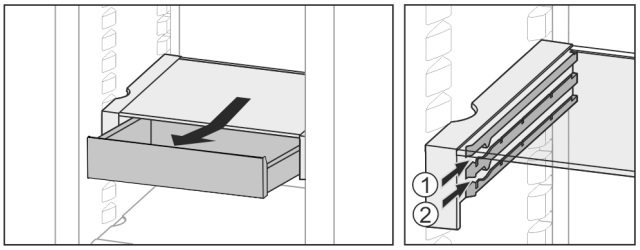

Fig. 31

▶ Sortir le tiroir.
▶ L'insérer à n'importe quelle hauteur *Fig. 31 (1)* ou *Fig. 31 (2)*.

7.5.2 Décaler le VarioSafe

Le VarioSafe peut être décalé en hauteur dans son intégralité.

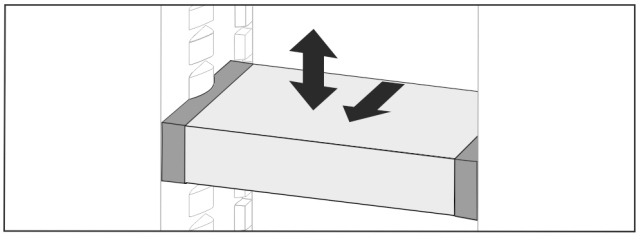

Fig. 32

▶ Le tirer vers l'avant.
▷ Évidement latéral sur position support.
▶ Le monter ou le descendre à n'importe quelle hauteur.
▶ Le pousser vers l'arrière.

7.5.3 Sortir complètement le VarioSafe

Le VarioSafe peut être sorti dans son intégralité.
▶ Le tirer vers l'avant.
▷ Évidement latéral sur position support.

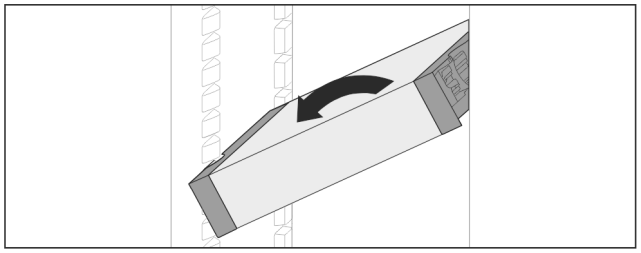

Fig. 33

▶ L'incliner et le tirer vers l'avant.

7.5.4 Démonter le VarioSafe

Le VarioSafe peut être démonté pour le nettoyer.

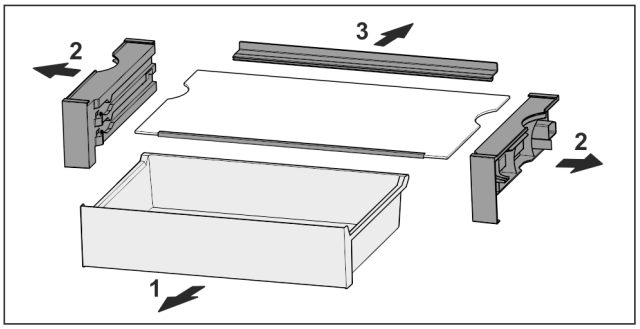

Fig. 34

▶ Démonter le VarioSafe

7.6 Emplacement pour plaque de cuisson*

Au-dessus des tiroirs, de la place est prévue pour une plaque de cuisson *Fig. 1 (6)*.

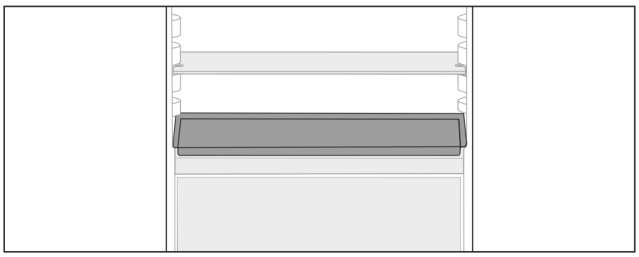

Fig. 35

S'assurer que les conditions suivantes sont bien respectées :

❑ Les dimensions maximales de la plaque de cuisson sont respectées (voir 9.1 Données techniques) .
❑ La plaque de cuisson est refroidie à température ambiante.
❑ Le balconnet de la porte du bas est remonté d'au moins une position.

La porte étant ouverte de 90° :
▶ insérer la plaque de cuisson sur les supports latéraux du bas.

7.7 Tiroirs

Vous pouvez retirer les tiroirs pour les nettoyer.

L'extraction et l'insertion des tiroirs sont différentes en fonction du système télescopique. L'appareil peut contenir différents systèmes télescopiques.

Remarque
La consommation d'énergie augmente et la puissance frigorifique diminue si la ventilation est insuffisante.
▶ Ne pas obstruer les fentes d'aération du ventilateur au dos de l'appareil !

7.7.1 Tiroir sur le fond de l'appareil ou la tablette en verre

Le tiroir repose directement sur le fond de l'appareil ou sur une tablette en verre. Il n'y a pas de rails.

Retirer le tiroir

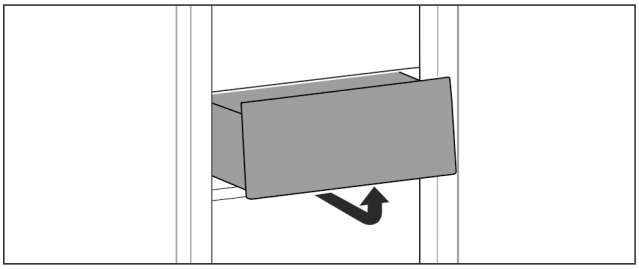

Fig. 36

▶ Retirer le tiroir comme illustré sur la figure.

Insérer le tiroir

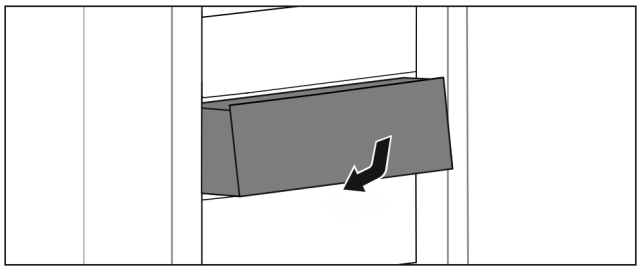

Fig. 37

▶ Insérer le tiroir comme illustré sur la figure.

7.7.2 Tiroir sur rails coulissants

Retirer le tiroir

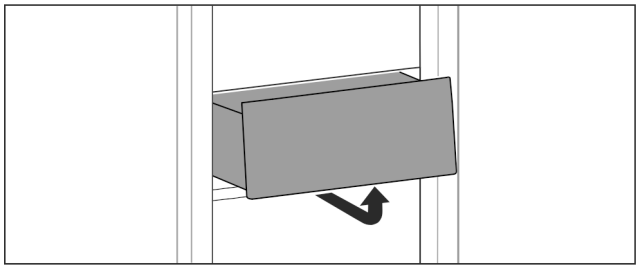

Fig. 38

▶ Retirer le tiroir comme illustré sur la figure.

Insérer le tiroir

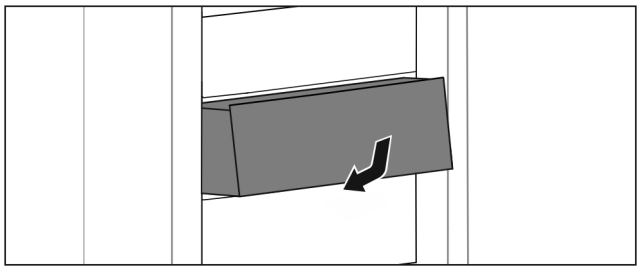

Fig. 39

▶ Insérer le tiroir comme illustré sur la figure.

7.7.3 Tiroir sur rails télescopiques

Le tiroir est monté sur des rails coulissants (rails télescopiques). Il existe des rails télescopiques à extraction complète et des rails télescopiques à extraction partielle. Les tiroirs à extraction complète peuvent être entièrement retirés de l'appareil. Les tiroirs à extraction partielle ne peuvent pas être entièrement retirés de l'appareil. C'est le type d'appareil qui détermine le système se trouvant dans votre appareil.

Extraction partielle de la partie réfrigérateur

Retirer le tiroir

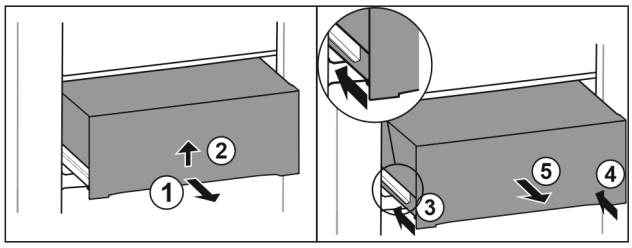

Fig. 40

▶ Tirer le tiroir jusqu'à mi-chemin. *Fig. 40 (1)*
▶ Soulevez le tiroir par le bas. *Fig. 40 (2)*
▶ Maintenez le tiroir vers le haut tout en le tirant vers l'avant.
▶ Rentrer le rail de gauche. *Fig. 40 (3)*
▶ Rentrer le rail de droite. *Fig. 40 (4)*
▶ Retirer le tiroir par l'avant. *Fig. 40 (5)*

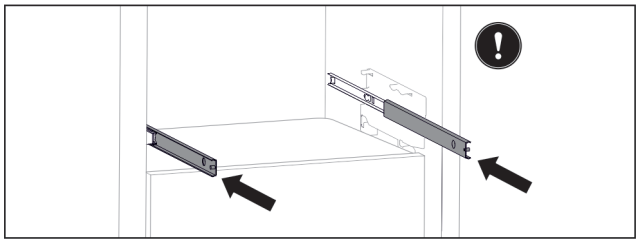

Fig. 41

Si les rails ne sont pas complètement rentrés après le retrait du tiroir :

▶ Rentrer entièrement les rails.

Insérer le tiroir

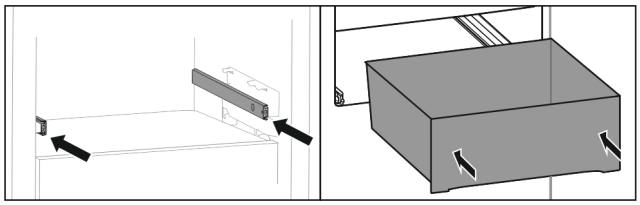

Fig. 42

▶ Rentrer les rails.
▶ Placer le tiroir sur les rails.
▶ Pousser le tiroir jusqu'au fond.

7.8 Couvercle du compartiment Easy-Fresh

Le couvercle du compartiment peut être sorti pour le nettoyer.

7.8.1 Sortir le couvercle du compartiment

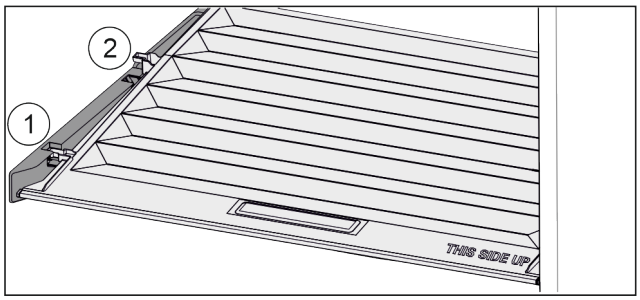

Fig. 43

Une fois que les tiroirs sont enlevés :

▶ Tirer le couvercle vers l'avant jusque dans l'orifice des pièces de retenue *Fig. 43 (1)*.
▶ Le soulever par le bas à l'arrière et le sortir par le haut *Fig. 43 (2)*.

7.8.2 Insérer le couvercle de compartiment

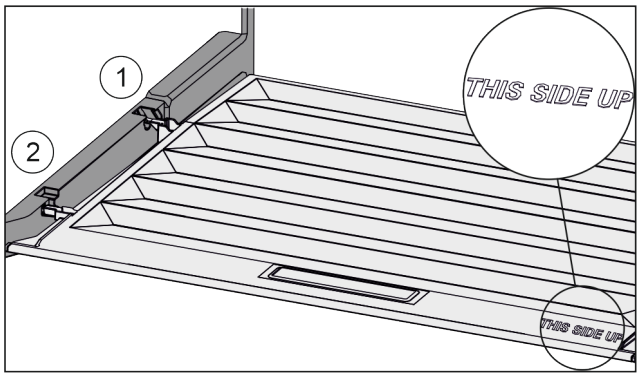

Fig. 44

Lorsque l'inscription THIS SIDE UP est située en haut :

▶ Introduire les rainures du couvercle par l'orifice du support arrière *Fig. 44 (1)* et les enclencher à l'avant dans le support *Fig. 44 (2)*.

▶ Amener le couvercle dans la position souhaitée (voir 7.9 Régulation de l'humidité) .

7.9 Régulation de l'humidité

Vous pouvez régler vous-même l'humidité dans le tiroir en déplaçant le couvercle du compartiment.

Le couvercle du compartiment se trouve directement sur le tiroir et peut être recouvert par des tablettes de rangement ou des tiroirs supplémentaires.

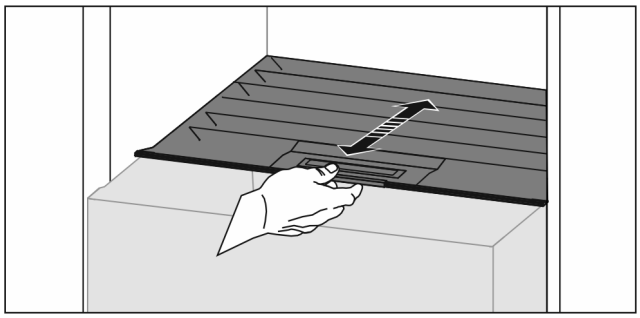

Fig. 45

Faible humidité de l'air

▶ Ouvrir le tiroir.

▶ Tirer le couvercle du compartiment vers l'avant.

▷ Si le tiroir est fermé : intervalle entre le couvercle et le compartiment.

▷ L'hygrométrie diminue dans le compartiment.

Hygrométrie élevée :

▶ Ouvrir le tiroir.

▶ Pousser le couvercle du compartiment vers l'arrière.

▷ Si le tiroir est fermé : le couvercle ferme hermétiquement le compartiment.

▷ L'hygrométrie augmente dans le compartiment.

Lorsqu'une humidité excessive règne dans le compartiment :

▶ Sélectionner un réglage « à faible hygrométrie ».

-ou-

▶ Éponger l'humidité avec un chiffon.

7.10 Beurrier

7.10.1 Ouvrir / fermer le beurrier

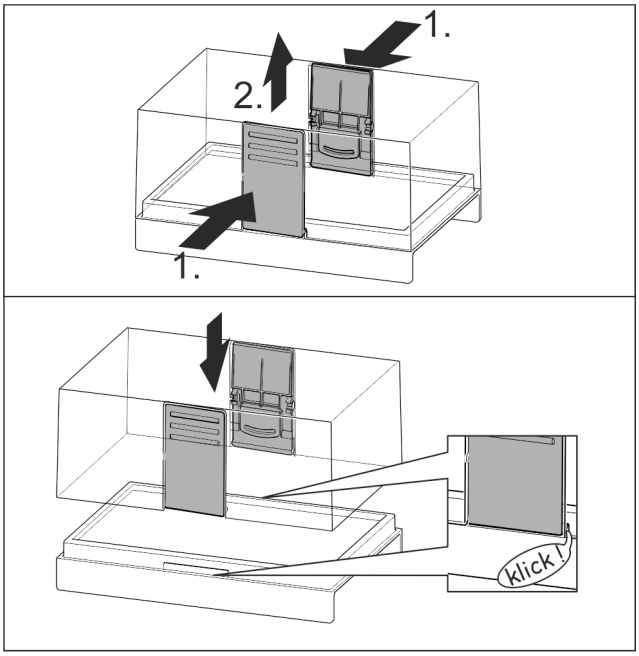

Fig. 46

7.10.2 Démonter le beurrier

Le beurrier peut être démonté pour le nettoyer.

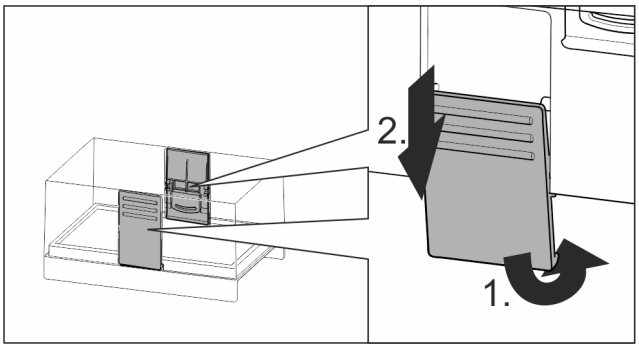

Fig. 47

▶ Démonter le beurrier

7.11 Casier à œufs

Le casier à œufs peut être retiré et retourné. Les deux parties du casier à œufs peuvent être utilisées pour signaler des différences, comme la date d'achat par exemple.

7.11.1 Utiliser le casier à œufs

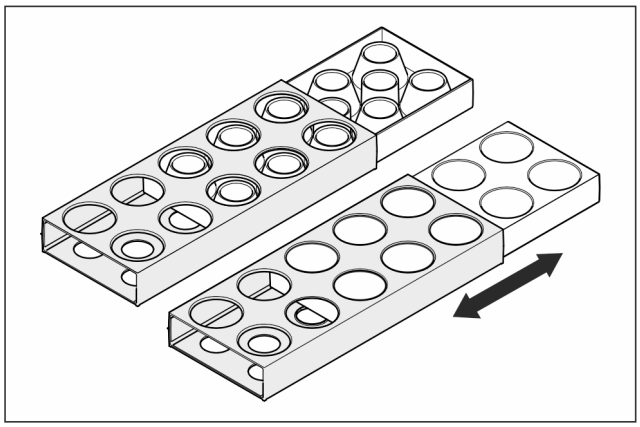

Fig. 48

▶ Face supérieure : Y mettre les œufs de poule.
▶ Face inférieure : Y mettre les œufs de caille.

7.12 Porte-bouteilles

7.12.1 Utiliser le porte-bouteilles

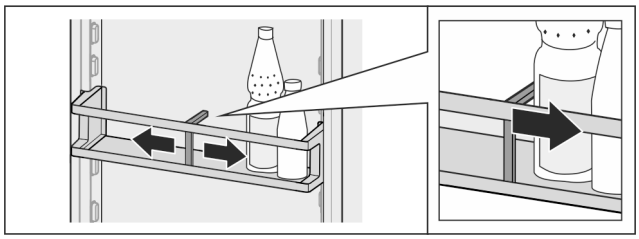

Fig. 49

▶ Pousser le porte-bouteilles vers les bouteilles.
▷ Les bouteilles ne basculent pas.

7.12.2 Sortir le porte-bouteilles

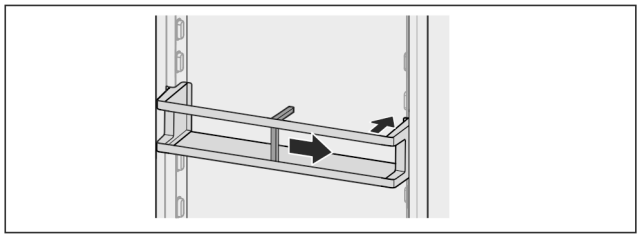

Fig. 50

▶ Pousser le porte-bouteilles complètement vers la droite jusqu'au bord.
▶ Le sortir par l'arrière.

7.13 Bac à glaçons avec couvercle*

7.13.1 Utiliser le bac à glaçons

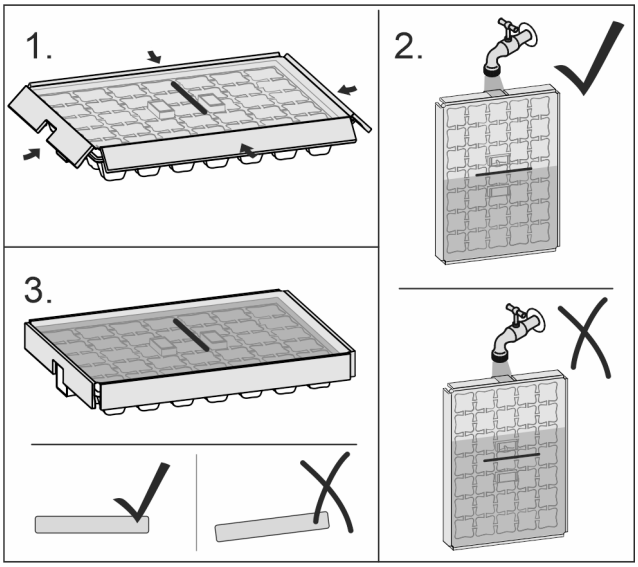

Fig. 51

Lorsque l'eau est gelée :

▶ Rincer brièvement le bac à glaçons à l'eau chaude.
▶ Retirer le couvercle.
▶ Tourner légèrement les extrémités du bac à glaçons en sens opposé.
▶ Décoller les glaçons

7.13.2 Démonter le bac à glaçons

Le bac à glaçons peut être démonté pour le nettoyer.

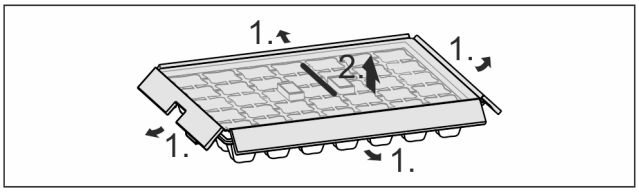

Fig. 52

▶ Démonter le bac à glaçons

8 Entretien

8.1 Démonter/monter les systèmes télescopiques

8.1.1 Remarques relatives au démontage

Vous pouvez démonter certains systèmes de télescope pour les nettoyer. L'appareil peut contenir différents systèmes télescopiques.

La liste des systèmes télescopiques suivants indique ceux qui sont démontables ou ceux qui ne le sont pas :

Système télescopique	démontable/ non démontable
Tiroir sur le fond de l'appareil ou la tablette en verre	non démontable
Tiroir sur rails coulissants	non démontable
Extraction partielle de la partie réfrigérateur	non démontable

8.2 Dégivrer l'appareil

AVERTISSEMENT
Dégivrage incorrect de l'appareil !
Lésions corporelles et dommages matériels.
▶ Pour accélérer le dégivrage, ne pas utiliser d'autres dispositifs mécaniques ou d'autres moyens que ceux recommandés par le fabricant.
▶ Pas d'appareil de chauffage, de nettoyeur à vapeur, de flamme nue ni de spray dégivrant pour dégivrer l'appareil.
▶ Ne pas retirer le givre avec des objets pointus.

Le dégivrage s'effectue automatiquement. L'eau de dégivrage s'écoule par l'orifice d'évacuation et s'évapore.

La présence de gouttes d'eau ou d'une mince couche de givre ou de glace sur la paroi arrière est due au fonctionnement et est tout à fait normale. Il n'est pas nécessaire de les enlever.

Une couche de givre ou de glace peut également apparaître de temps à autre suite au réglage écoénergétique de l'appareil.
▶ Nettoyer régulièrement l'orifice d'évacuation (voir 8.4 Nettoyer l'appareil) .

8.3 Dégivrer manuellement le compartiment congélateur*

Une couche de givre ou de glace se forme après une durée de fonctionnement plus ou moins longue.

Les facteurs suivants accélèrent la formation de la couche de givre ou de glace :
- L'appareil est souvent ouvert.
- Des aliments chauds sont chargés.

▶ Mise à l'arrêt de l'appareil .
▶ Débrancher la prise ou couper le fusible.
▶ Envelopper les aliments congelés dans du papier journal ou des couvertures et les conserver dans un endroit frais.

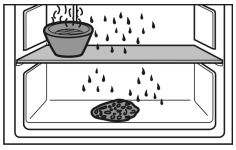

▶ Placer une marmite remplie d'eau chaude, pas bouillante, sur la plaque du milieu.
▷ Cela accélérera le dégivrage.
▶ Laisser la porte du tiroir et de l'appareil ouverte pendant le dégivrage.
▶ Retirer les morceaux de glaçon qui se détachent.
▶ Veiller à ce que de l'eau de dégivrage ne s'écoule pas à l'extérieur du meuble.
▶ Éponger éventuellement l'eau de dégivrage avec une éponge ou un chiffon.
▶ Nettoyer l'appareil (voir 8.4 Nettoyer l'appareil) .

8.4 Nettoyer l'appareil

8.4.1 Préparer

AVERTISSEMENT
Risque d'électrocution !
▶ Débranchez la prise du réfrigérateur ou débranchez le câble d'alimentation.

AVERTISSEMENT
Risque d'incendie
▶ Ne pas endommager le circuit frigorigène.

▶ Vider l'appareil.
▶ Débrancher la prise d'alimentation..
-ou-
▶ Activer CleaningMode. (voir CleaningMode)

8.4.2 Nettoyer l'intérieur

ATTENTION
Nettoyage incorrect !
Détérioration de l'appareil.
▶ Utiliser exclusivement des chiffons doux et des détergents polyvalents à pH neutre.
▶ Ne pas utiliser d'éponge ou de laine d'acier abrasive.
▶ Ne pas utiliser de produit nettoyant agressif, abrasif ou contenant du sable, du chlore ou de l'acide.

▶ Surfaces en plastique : Nettoyer à la main avec un chiffon propre et doux, de l'eau tiède et un peu de liquide vaisselle.
▶ Surfaces en métal : Nettoyer à la main avec un chiffon propre et doux, de l'eau tiède et un peu de liquide vaisselle.
▶ Orifice d'évacuation : Éliminer les dépôts avec un objet fin, par exemple un coton-tige.

8.4.3 Nettoyer l'équipement

ATTENTION
Nettoyage incorrect !
Détérioration de l'appareil.
▶ Utiliser exclusivement des chiffons doux et des détergents polyvalents à pH neutre.
▶ Ne pas utiliser d'éponge ou de laine d'acier abrasive.
▶ Ne pas utiliser de produit nettoyant agressif, abrasif ou contenant du sable, du chlore ou de l'acide.

Nettoyage avec un chiffon propre et doux, de l'eau tiède et un peu de liquide vaisselle:
- VarioSafe*
- Couvercle du compartiment EasyFresh
- Tiroir

Nettoyage avec un chiffon doux :
- Rails télescopiques
  Attention : la graisse qui se trouve dans les pistes de roulement sert de lubrifiant et ne doit pas être enlevée !

Lavage au lave-vaisselle jusqu'à 60 °C:
- Balconnets de contre-porte
- VarioBox
- Range-bouteilles
- Tablette de rangement
- Tablette de rangement divisible
- Pièce de retenue tablette de rangement divisible
- Bac à œufs
- Beurrier
- Bac à glaçons*

▶ Démonter l'équipement : voir chapitre concerné.
▶ Nettoyer l'équipement

8.4.4 Après le nettoyage

▶ Essuyer l'appareil et les pièces d'équipement pour les sécher.
▶ Brancher l'appareil et le mettre en marche.
Une fois que la température est assez froide :
▶ Mettre les aliments à l'intérieur.
▶ Répéter régulièrement le nettoyage.

9 Aide clients

9.1 Données techniques

Plage de température	
Réfrigération	2 °C à 9 °C

Quantité maximale à congeler/24 h	
Compartiment congélateur*	Voir la « Capacité de congélation.../24 h » sur plaque signalétique*

Dimensions maximales plaque de cuisson*	
Largeur	466 mm
Profondeur	386 mm
Hauteur	50 mm

9.2 Bruits de fonctionnement

L'appareil émet différents bruits de fonctionnement quand il est en marche.

- Avec une puissance de **réfrigération modérée**, l'appareil fonctionne en économisant l'énergie mais plus longtemps. Le volume sonore est **plus faible**.
- Avec une puissance de**réfrigération forte,** les aliments sont refroidis plus rapidement. Le volume sonore est **plus élevé**.

  Exemples :
  - Fonctions activées (voir 6.3 Fonctionnement de l'appareil)
  - Aliments récemment rangés
  - Température ambiante élevée
  - Porte longuement ouverte

Bruit	Cause possible	Type de bruit
Bouillonnement et chuchotement	Du réfrigérant s'écoule dans le circuit frigorifique.	Bruit de fonctionnement normal
Sifflement et crachotement	Du réfrigérant gicle dans le circuit frigorifique.	Bruit de fonctionnement normal
Bourdonnement	L'appareil refroidi. Le volume sonore dépend de la puissance de réfrigération.	Bruit de fonctionnement normal
Bruits d'aspiration	La porte à amortisseur est ouverte et fermée.	Bruit de fonctionnement normal
Cliquetis	Les composants sont activés et désactivés.	Bruit de commutation normal
Pétarade ou ronflement	Les soupapes ou les clapets sont actifs.	Bruit de commutation normal

Bruit	Cause possible	Type de bruit	Corriger
Vibration	Montage incorrect	Bruit signalant une anomalie	Vérifier le montage. Aligner l'appareil.
Claquement	Équipement, objets à l'intérieur de l'appareil	Bruit signalant une anomalie	Fixer les pièces d'équipement. Laisser de l'espace entre les objets.

9.3 Problème technique

Cet appareil a été conçu et fabriqué pour en garantir la sécurité de fonctionnement et une grande longévité. Si une anomalie devait quand même se présenter pendant son fonctionnement, vérifier d'abord si le problème ne provient pas d'une erreur de manipulation. Dans ce cas, les frais qui en résulteraient seraient à charge de l'utilisateur, même en période de garantie.

L'utilisateur peut remédier lui-même aux problèmes suivants.

9.3.1 Fonctionnement de l'appareil

Erreur	Cause	Mesures à prendre
L'appareil ne fonctionne pas.	→ L'appareil n'est pas allumé.	▶ Allumer l'appareil.
	→ La fiche n'est pas insérée correctement dans la prise.	▶ Vérifier la fiche.
	→ Le fusible de la prise est grillé.	▶ Vérifier le fusible.
	→ Panne de secteur	▶ Laisser l'appareil fermé. ▶ Protéger les aliments : Pose des accumulateurs de froid sur les aliments ou utiliser un congélateur décentralisé si la panne de secteur devait se prolonger. ▶ Ne pas recongeler des aliments décongelés.

*** selon le modèle et l'équipement**

Erreur	Cause	Mesures à prendre
	→ La fiche de l'appareil ne s'insère pas correctement dans l'appareil.	▶ Contrôler la fiche de l'appareil.
La température n'est pas suffisamment basse.	→ La porte de l'appareil n'est pas fermée correctement.	▶ Fermer la porte de l'appareil.
	→ La ventilation et l'aération ne sont pas suffisantes.	▶ Dégager la grille d'aération et la nettoyer.
	→ La température ambiante est trop élevée.	▶ Solution du problème : (voir 1.4 Domaine d'application de l'appareil) .
	→ L'appareil a été ouvert trop souvent ou trop longtemps.	▶ Attendre que la température requise se rétablisse d'elle-même. Si cela ne fonctionne pas, s'adresser au service client. (voir 9.4 Service client)
	→ La température est mal réglée.	▶ Régler la température sur plus froid et vérifier au bout de 24 heures.
	→ L'appareil est placé trop près d'une source de chaleur (cuisinière, radiateur, etc.).	▶ Changer l'emplacement de l'appareil ou de la source de chaleur.
	→ L'appareil n'a pas été inséré correctement dans la niche.	▶ Vérifier si l'appareil est inséré correctement et que la porte se ferme correctement.
Le joint de porte est défectueux ou doit être remplacé pour d'autres raisons.	→ Le joint de porte peut être changé. Il peut être remplacé facilement sans aucun outil.	▶ Contacter le service client. (voir 9.4 Service client)
L'appareil est gelé ou de l'eau de condensation se forme.	→ Le joint de la porte est peut-être sorti de sa rainure.	▶ Vérifier que le joint de porte est bien inséré dans la rainure.

9.3.2 Équipement

Erreur	Cause	Mesures à prendre
L'éclairage interne ne s'allume pas.	→ L'appareil n'est pas allumé.	▶ Allumer l'appareil.
	→ La porte est restée ouverte pendant plus de 15 min.	▶ L'éclairage intérieur s'éteint automatiquement après 15 min. environ lorsque la porte est ouverte.
	→ L'éclairage LED est défectueux ou le cache est endommagé.	▶ Contacter le service client. (voir 9.4 Service client)
Le compartiment congélateur ne se ferme pas.*	→ Le verrouillage s'encliquète quand la porte est ouverte.	▶ Actionner de nouveau la poignée.

9.4 Service client

Vérifiez d'abord si vous ne pouvez pas corriger vous-même l'anomalie (voir 9 Aide clients) . Si ce n'est pas le cas, adressez-vous au service client.

Vous trouverez l'adresse dans la brochure « Liebherr-Service » fournie ou sur home.liebherr.com/service.

AVERTISSEMENT

Réparation non effectuée par du personnel qualifié !
Blessures.

- ▶ Ne faire effectuer les réparations et interventions sur l'appareil et la ligne de réseau qui ne sont pas explicitement nommés (voir 8 Entretien) que par le S.A.V.
- ▶ Faire remplacer le câble d'alimentation endommagé uniquement par le fabricant ou par son service après-vente ou toute autre personne qualifiée.
- ▶ Sur les appareils équipés d'un connecteur IEC, le remplacement peut être effectué par le client.

9.4.1 Contacter le service client

Assurez-vous que les informations suivantes sont disponibles sur l'appareil :

- ❑ Désignation de l'appareil (modèle et indice)
- ❑ N° de SAV (entretien)
- ❑ N° de série (N° S)

▶ Ouvrir les informations sur l'appareil sur l'écran. (voir Info)

-ou-

▶ Relever les informations sur l'appareil sur la plaque signalétique. (voir 9.5 Plaque signalétique)

▶ Prendre note des informations sur l'appareil.
▶ Avertir le service client : communiquer les erreurs et les informations sur l'appareil.
▷ Ceci vous permettra de bénéficier d'un service rapide et précis.
▶ Suivre les instructions supplémentaires du service client.

9.5 Plaque signalétique

La plaque signalétique se trouve derrière les tiroirs à l'intérieur de l'appareil.

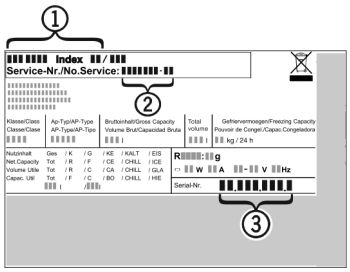

Fig. 53

(1) Désignation de l'appareil
(2) N° de SAV
(3) N° de série

▶ Lire les informations de la plaque signalétique.

10 Mettre hors service

▶ Vider l'appareil.
▶ Éteindre l'appareil. (voir Arrêter l'appareil)
▶ Débrancher la prise d'alimentation.
▶ Enlever la fiche de l'appareil si nécessaire : la sortir et la déplacer simultanément de gauche à droite.
▶ Nettoyer l'appareil. (voir 8.4 Nettoyer l'appareil)
▶ Laisser la porte ouverte pour éviter la formation de mauvaises odeurs.

11 Élimination

11.1 Préparer l'appareil pour l'élimination

Liebherr utilise des piles dans certains appareils. Au sein de l'UE, le législateur oblige l'utilisateur final à retirer les batteries avant l'élimination des appareils usagés afin de protéger l'environnement. Si votre appareil contient des piles, une notice correspondante est jointe à l'appareil.

Lampes — Si vous pouvez retirer les lampes vous-même sans les endommager, retirez-les également avant l'élimination.

▶ Mise hors service de l'appareil.
▶ Appareil avec piles : retirez les piles. Description : voir le chapitre **Maintenance**.
▶ Si possible : retirez les lampes sans les endommager.

11.2 Éliminer l'appareil dans le respect de l'environnement

L'appareil contient encore des matériaux de valeur et doit être collecté séparément des déchets non triés.

Éliminez les piles séparément de l'appareil usagé. Les batteries peuvent être collectées gratuitement dans un point de vente ou un centre de recyclage.

Lampes — Éliminez les lampes retirées via les systèmes de collecte appropriés.

En Allemagne : — Vous pouvez éliminer gratuitement l'appareil dans l'un des conteneurs de collecte de classe 1 de vos centres de recyclage locaux. En cas d'achat d'un réfrigérateur/congélateur neuf dans un point de vente dont la surface de vente est supérieure à 400 m², celui-ci reprend également gratuitement l'appareil usagé.

AVERTISSEMENT

Fuite de réfrigérant et d'huile !
Incendie. Le réfrigérant est écologique mais inflammable. L'huile est également inflammable. En cas de fuite, le réfrigérant et l'huile peuvent s'enflammer en cas de concentration élevée et de contact avec une source de chaleur externe.

▶ Ne pas endommager la tuyauterie du circuit réfrigérant et le compresseur.

▶ Veillez à ne pas endommager l'appareil pendant le transport.
▶ Éliminez les piles, les lampes et l'appareil conformément aux directives susmentionnées.

home.liebherr.com/fridge-manuals

FR réfrigérateur encastrable

Date de publication : 20230829

Index des réf. : 7088259-00

Liebherr-Hausgeräte GmbH
Memminger Straße 77-79
88416 Ochsenhausen
Deutschland