Notice d’utilisation

Quality, Design and Innovation

home.liebherr.com/fridge-manuals

LIEBHERR

Sommaire

1 Vue d'ensemble de l'appareil..... 3
1.1 Articles fournis..... 3
1.2 Aperçu de l'appareil et de l'équipement..... 3
1.3 Domaine d'application de l'appareil..... 3
1.4 Conformité..... 4
1.5 Base de données EPREL..... 4

2 Consignes de sécurité générales..... 4

3 Mise en service..... 5
3.1 Allumer l'appareil..... 5
3.2 Insérer l'équipement..... 6

4 Gestion des aliments..... 6
4.1 Ranger les aliments..... 6
4.2 Stockage d'aliments dans le réfrigérateur et règles d'hygiène alimentaire..... 7
4.3 Durées de stockage..... 7

5 Économiser de l'énergie..... 7

6 Utilisation 7
6.1 Éléments de commande et d'affichage..... 7
6.1.1 Écran Status..... 8
6.1.2 Navigation..... 8
6.1.3 Structure de commande..... 8
6.1.4 Symboles d'affichage..... 8
6.2 Logique d'utilisation..... 8
6.2.1 Activer / désactiver la fonction..... 8
6.2.2 Sélectionner une valeur de fonction..... 9
6.2.3 Activer / désactiver le réglage..... 9
6.2.4 Choisir la valeur de réglage..... 9
6.2.5 Ouvrir le menu Client..... 9
6.3 Fonctions 10
Température..... 10
SuperCool..... 10
SuperFrost..... 10
PowerCool..... 11
PartyMode..... 11
HolidayMode..... 11
E-Saver..... 11
IceMaker*..... 11
MaxIce*..... 11
6.4 Réglages..... 12
Établir la connexion WLAN..... 12
Verrouillage d'entrée..... 12
Luminosité de l'écran..... 12
Alarme de porte..... 13
Info..... 13
SabbathMode..... 13
CleaningMode*..... 13
TubeClean*..... 13
Glaçons*..... 13
D-Value*..... 14
Rappel..... 14
Réinitialiser..... 14
Arrêter l'appareil..... 14
6.5 Avertissements..... 14
6.5.1 Message..... 14
6.5.2 DemoMode..... 15

7 Équipement 15
7.1 Balconnet de porte..... 15
7.2 Tablettes de rangement..... 15
7.3 Tablette de rangement divisible*..... 16
7.4 VarioSafe*..... 16
7.5 Emplacement pour plaque de cuisson..... 17
7.6 Tiroirs..... 17
7.7 Couvercle du compartiment EasyFresh..... 18
7.8 Régulation de l'humidité..... 19
7.9 IceMaker*..... 19
7.10 VarioSpace..... 20
7.11 Accessoires 20

8 Entretien..... 20
8.1 Filtre à charbon actif FreshAir 20
8.2 Dégivrer l'appareil..... 20
8.3 Nettoyer l'appareil..... 21

9 Aide clients..... 22
9.1 Données techniques..... 22
9.2 Bruits de fonctionnement..... 23
9.3 Problème technique..... 23
9.4 Service clients..... 25
9.5 Plaque signalétique..... 25

10 Mettre hors service..... 25

11 Élimination..... 25
11.1 Préparer l'appareil pour l'élimination..... 25
11.2 Éliminer l'appareil dans le respect de l'environnement..... 25

Le fabricant travaille sans cesse au perfectionnement de tous les modèles de ses produits. Nous comptons donc sur votre compréhension concernant des modifications éventuelles de forme, d'équipement et de technologie.

Symbole	Explication
	Lire le manuel d'utilisation Pour découvrir tous les avantages de votre nouvel appareil, veuillez lire attentivement les consignes figurant dans le présent manuel.

Symbole	Explication
	Manuel d'utilisation complet disponible sur Internet Vous trouverez le manuel d'utilisation détaillé sur Internet en scannant le code QR figurant sur la première de couverture du manuel d'utilisation disponible sur **home.liebherr.com/fridge-manuals** ou en saisissant le numéro de service sur **home.liebherr.com/fridge-manuals**. Vous trouverez le numéro de service sur la plaque signalétique *Fig. ()*. 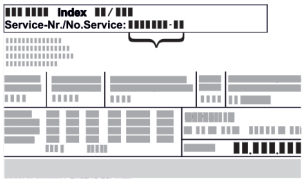 *Fig.* Représentation à titre d'exemple
	Vérifier l'état de l'appareil Vérifier l'absence d'avaries de transport sur toutes les pièces. En cas de réclamation, adressez-vous au revendeur ou au service client.
	Divergences Le manuel d'utilisation est valable pour plusieurs modèles. Des divergences sont donc possibles. Les paragraphes concernant uniquement un certain type d'appareils sont indiqués par un astérisque (*).
	Instructions et résultats Les instructions sont indiquées par ▶. Les résultats sont indiqués par ▷.
	Vidéos de montage Les vidéos de montage des appareils sont disponibles sur la chaîne YouTube de Liebherr-Hausgeräte.

Cette notice d'utilisation concerne :

ICd / e	51..
ICNc / d / e / f	51..
ICNSe / f	51..

Remarque
Si l'appareil comporte un N dans sa désignation, il s'agit d'un appareil NoFrost.*

1 Vue d'ensemble de l'appareil

1.1 Articles fournis

Vérifier l'absence d'avaries de transport sur toutes les pièces. En cas de réclamation, adressez-vous au revendeur ou au service clients (voir 9.4 Service clients) .

La livraison est composée des pièces suivantes :

- Appareil intégré
- Équipement (en fonction du modèle)
- Matériel de montage (en fonction du modèle)
- « Quick Start Guide »
- « Installation Guide »
- Brochure SAV

1.2 Aperçu de l'appareil et de l'équipement

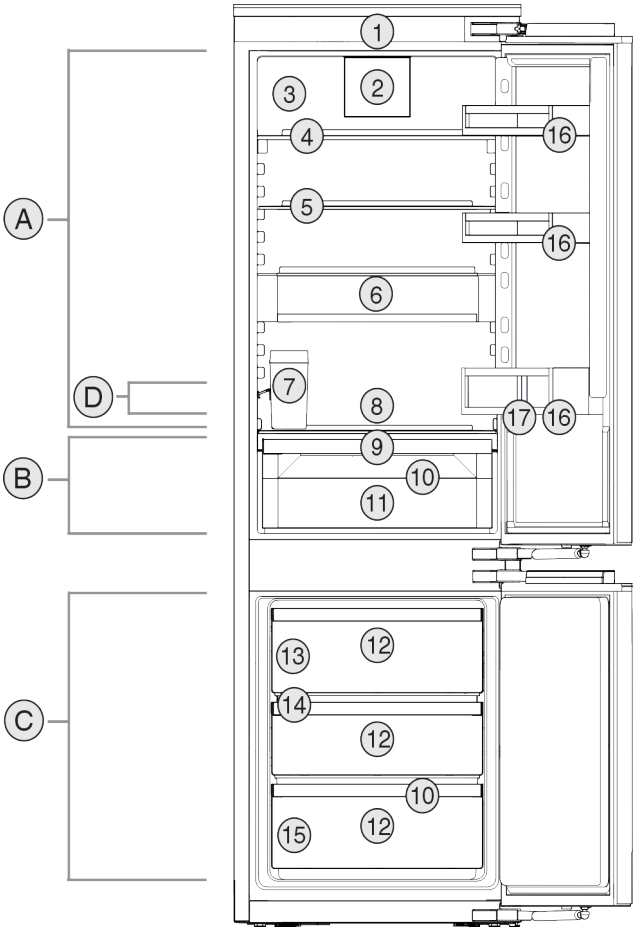

Fig. 1 Exemple de représentation

Plage de température

(A) Compartiment réfrigérateur
(B) EasyFresh
(C) Partie congélateur
(D) Zone la plus froide

Équipement

(1) Commandes
(2) Ventilateur avec filtre à charbon actif FreshAir
(3) Paroi arrière sèche*
(4) Tablette de rangement divisible*
(5) Tablette de rangement
(6) VarioSafe*
(7) Réservoir d'eau de l'IceMaker *
(8) Emplacement pour plaque de cuisson
(9) Couvercle du compartiment EasyFresh
(10) Orifice d'évacuation
(11) EasyFresh-Safe
(12) Tiroir de congélation
(13) IceMaker*
(14) VarioSpace
(15) Plaque signalétique
(16) Balconnet de porte
(17) Porte-bouteilles

Remarque
▶ À la livraison, les tablettes, les tiroirs ou les paniers sont disposés de façon à garantir une efficacité énergétique optimale. Les changements de disposition des possibilités de rangement, par exemple des tablettes dans la partie réfrigérateur, n'ont aucune influence sur la consommation d'énergie.

1.3 Domaine d'application de l'appareil

Utilisation conforme

L'appareil est exclusivement destiné au rafraîchissement de denrées alimentaires dans un environnement domestique ou similaire. En font partie, par exemple, l'utilisation

- dans des cuisines domestiques, des chambres d'hôtes,
- par des clients dans des maisons de campagne, des hôtels, des motels et autres structures d'accueil,
- dans la restauration et les services similaires dans le commerce de gros.

Toutes les autres utilisations sont interdites.

Utilisations incorrectes prévisibles

Les applications suivantes sont formellement interdites :

- Stockage et refroidissement de médicaments, de plasma sanguin, de préparations de laboratoire ou autres matières ou produits similaires régis par la directive en matière de dispositifs médicaux 2007/47/CE
- Utilisation dans des zones à risque d'explosion

Une utilisation incorrecte de l'appareil peut causer la détérioration ou la pourriture de la marchandise stockée à l'intérieur.

Classes climatiques

L'appareil est conçu pour fonctionner à des températures ambiantes limitées selon la classe climatique. La classe climatique correspondant à votre appareil est indiquée sur la plaque signalétique.

Remarque

▶ Respecter les températures ambiantes indiquées pour garantir un parfait fonctionnement.

Classe climatique	pour des températures ambiantes de
SN	10 °C à 32 °C
N	16 °C à 32 °C
ST	16 °C à 38 °C
T	16 °C à 43 °C

1.4 Conformité

L'étanchéité du circuit réfrigérant est contrôlée. Une fois installé, l'appareil est conforme aux règlements de sécurité et directives en vigueur 2014/35/UE, 2014/30/UE, 2009/125/CE, 2011/65/UE, 2010/30/UE et 2014/53/UE.

Le texte intégral de la déclaration de conformité de l'UE est disponible sur le site Internet suivant : www.Liebherr.com

1.5 Base de données EPREL

À partir du 1er mars 2021, les informations relatives au label énergétique et aux exigences d'écoconception seront disponibles dans la base de données européenne sur l'étiquetage énergétique (EPREL). La base de données est accessible via le lien https://eprel.ec.europa.eu/. Vous serez invité à introduire le nom du modèle. Le nom du modèle figure sur la plaque signalétique.

2 Consignes de sécurité générales

Dangers pour l'utilisateur :

- Cet appareil peut être utilisé par des enfants ainsi que par des personnes souffrant d'un handicap physique ou mental, d'une déficience sensorielle, ou ne disposant pas de l'expérience ou du savoir nécessaires au fonctionnement de cet appareil, si elles sont encadrées ou si elles ont été informées sur l'utilisation sécuritaire de l'appareil et comprennent les risques qui en résultent. Les enfants doivent être surveillés pour s'assurer qu'ils ne jouent pas avec l'appareil. Le nettoyage et l'entretien normal ne doivent pas être effectués par des enfants sans surveillance. Les enfants entre 3 et 8 ans sont autorisés à charger et à décharger l'appareil. Les enfants de moins de 3 ans doivent être tenus à l'écart de l'appareil s'ils ne sont pas sous surveillance constante.
- Toujours débrancher l'appareil du réseau en tenant la fiche. Ne pas tirer sur le câble.
- En cas d'erreur, débrancher la prise ou couper le fusible.
- Ne pas endommager le câble de raccord au réseau. Ne pas utiliser l'appareil avec un câble de raccord au réseau défectueux.
- Les réparations et interventions sur l'appareil doivent être effectuées uniquement par le service après-vente ou des techniciens spécialisés ayant suivi une formation spéciale.
- Installer, raccorder et éliminer l'appareil uniquement selon les indications mentionnées dans les instructions.
- Uniquement exploiter l'appareil à l'état monté.
- Conserver précieusement cette notice et la remettre éventuellement au nouveau propriétaire de l'appareil.

Risque d'incendie :

- Le réfrigérant (données sur la plaque signalétique) est écologique mais inflammable. Le réfrigérant qui fuie peut s'enflammer.
  - N'endommagez pas les conduites du circuit frigorifique.
  - Éviter de manipuler des sources d'inflammation à l'intérieur de l'appareil.

- N'utilisez pas d'instruments électriques à l'intérieur de l'appareil (ex. : nettoyeur vapeur, radiateur, appareils à glace, etc.).
- En cas de fuite de réfrigérant : Éloigner toute flamme vive ou source d'ignition à proximité de la fuite. Aérer convenablement la pièce. En informer le S.A.V.

- Ne pas entreposer de matières explosives ou de bombes aérosols contenant des gaz propulseurs inflammables (butane, propane, pentane, etc.) dans l'appareil. Les bombes aérosols de ce type sont reconnaissables aux indications de contenu imprimées ou au symbole de la flamme. Une éventuelle fuite de gaz risque de mettre feu aux composants électriques.
- Entreposer les boissons alcoolisées ou tout autre récipient contenant de l'alcool uniquement fermés hermétiquement. L'alcool éventuellement échappé peut s'enflammer au contact de composants électriques.

Risque de chute et de basculement :

- Ne pas utiliser les socles, tiroirs, portes, etc. comme marchepied ou appui. Ceci s'applique avant tout aux enfants.

Danger d'intoxication alimentaire :

- Ne pas consommer d'aliments périmés.

Risque de gelures, d'engourdissement et de douleurs :

- Éviter tout contact permanent de la peau avec des surfaces froides ou des aliments réfrigérés/congelés ou prendre des mesures de protection, comme le port de gants.

Risque de blessures et de dommages matériels :

- De la vapeur brûlante peut provoquer des blessures. Pour le dégivrage, ne pas avoir recours à des appareils chauffants ou au jet de vapeur chaud, des flammes nues ou des aérosols dégivrants.
- Ne pas enlever la glace avec des ustensiles tranchants.

Risque d'écrasement :

- Ne pas mettre les mains dans la charnière lors de l'ouverture et de la fermeture de la porte. Les doigts peuvent rester coincés.

Symboles sur l'appareil :

Le symbole peut se trouver sur le compresseur. Il se réfère à l'huile dans le compresseur et signale le danger suivant : Peut être mortel en cas d'ingestion ou de pénétration dans les voies respiratoires. Cet avertissement est important lors du recyclage. Il n'y a aucun danger pendant le fonctionnement normal.

Le symbole se trouve sur le compresseur et indique le danger lié à la présence de substances inflammables. Ne pas enlever l'autocollant.

Cet autocollant ou un autocollant similaire peut se trouver au dos de l'appareil. Il concerne les panneaux revêtus de mousse se trouvant dans la porte et/ou l'enveloppe extérieure. Cet avertissement est important lors du recyclage. Ne pas enlever l'autocollant.

Respecter les indications spécifiques des autres sections :

⚠	DANGER	indique une situation dangereuse imminente entraînant la mort ou des blessures corporelles graves si elle n'est pas évitée.
⚠	AVERTISSEMENT	indique une situation dangereuse susceptible d'entraîner la mort ou des blessures corporelles graves si elle n'est pas évitée.
⚠	ATTENTION	indique une situation dangereuse susceptible d'entraîner des blessures corporelles moyennes ou légères si elle n'est pas évitée.
	ATTENTION	indique une situation dangereuse susceptible d'entraîner des dommages matériels si elle n'est pas évitée.
	Remarque	indique des remarques et conseils utiles.

3 Mise en service

3.1 Allumer l'appareil

S'assurer que les conditions suivantes sont bien respectées :

- ❑ L'appareil est encastré et raccordé conformément à la notice de montage.
- ❑ Toutes les bandes autocollantes, films autocollants et de protection, ainsi que les sécurités de transport ont été retirés de l'intérieur et l'extérieur de l'appareil.
- ❑ Toutes les publicités ont été retirées des tiroirs.

▶ Mettre l'appareil en marche en appuyant sur la touche qui se trouve à côté de l'écran.

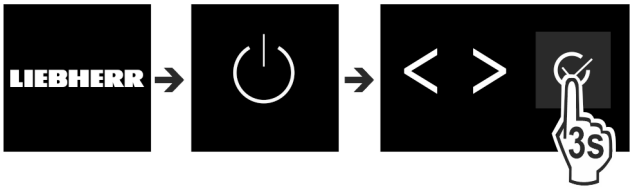

Fig. 2

▶ Le statut s'affiche ensuite à l'écran.
▶ Si le mode Démo est affiché après l'allumage de l'appareil, il peut être désactivé dans les 5 minutes qui suivent.

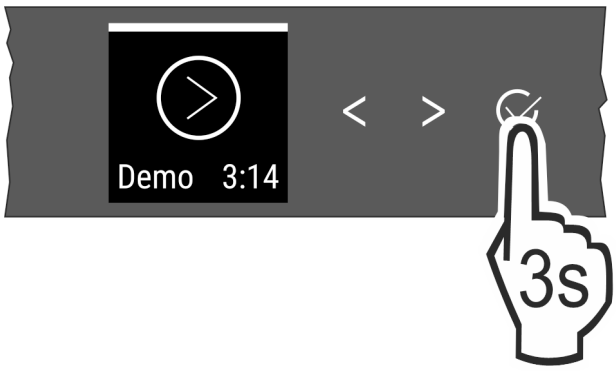

Fig. 3

▶ Appuyer sur la touche de confirmation à coté de l'écran et la maintenir enfoncée pendant 3 secondes.
▷ Le DemoMode est désactivé.

Remarque
Recommandation du fabricant :
▶ Ranger les aliments : attendre env. 6 heures que la température réglée soit atteinte.
▶ Stocker les **aliments congelés** à une température de -18 °C ou inférieure.

3.2 Insérer l'équipement

▶ Utiliser l'équipement joint pour utiliser l'appareil de manière optimale.
▶ Acheter une box SmartDevice et l'insérer (voir smartdevice.liebherr.com).
▶ Installer l'application SmartDevice (voir apps.home.liebherr.com).

Remarque
Vous pouvez acheter les accessoires sur la boutique d'électroménager Liebherr (home.liebherr.com).

4 Gestion des aliments

4.1 Ranger les aliments

AVERTISSEMENT
Risque d'incendie
▶ Ne pas utiliser d'appareils électriques à l'intérieur du compartiment de conservation des aliments de cet appareil, sauf s'ils sont du type recommandé par le fabricant.

Remarque
La consommation d'énergie augmente et la puissance frigorifique diminue, si la ventilation est insuffisante.
▶ Les fentes d'aération doivent toujours être dégagées.

En rangeant les aliments, respecter fondamentalement les points suivants :
❑ Les fentes d'aération de la paroi arrière sont dégagées.
❑ Les fentes d'aération du ventilateur sont dégagées.
❑ Les aliments sont bien emballés.
❑ Les aliments qui absorbent ou libèrent facilement des odeurs ou des saveurs sont dans des récipients fermés ou sont couverts.
❑ La viande ou le poisson crus sont dans des récipients propres et fermés afin d'éviter que d'autres aliments les touchent ou gouttent dessus.
❑ Les liquides sont dans des récipients fermés.
❑ Les aliments sont espacés pour que l'air puisse circuler facilement.

Remarque
Les aliments peuvent se gâter si ces règles ne sont pas respectées.

4.1.1 Compartiment réfrigérateur

Il est possible de régler différentes zones de température grâce à la circulation naturelle de l'air.

Classer les aliments :
▶ Dans la partie supérieure et dans la porte : le beurre et le fromage, les conserves et les tubes.
▶ Dans la zone la plus froide *Fig. 1 (D)*: les denrées facilement périssables telles que les plats cuisinés, la viande et la charcuterie
▶ Sur la tablette du bas : la viande ou le poisson cru

4.1.2 EasyFresh-Safe

Ce compartiment convient pour les aliments non emballés, comme les fruits et légumes.

L'hygrométrie dépend de la teneur hydrique des produits et de la fréquence d'ouverture. Vous pouvez réguler l'hygrométrie.

Classer les aliments :
▶ Y ranger les fruits et les légumes non emballés.
▶ Trop forte humidité : réguler l'hygrométrie (voir 7.8 Régulation de l'humidité) .

4.1.3 Partie congélateur

Une atmosphère sèche et glaciale à -18 °C s'y établit. Une atmosphère glaciale convient pour stocker des produits surgelés et congelés pendant plusieurs mois, pour faire des glaçons ou pour congeler des aliments frais.

Congeler des aliments

La quantité maximale d'aliments frais que vous pouvez congeler dans les 24 heures est indiquée sur la plaque signalétique (voir 9.5 Plaque signalétique) sous « Capacité de congélation ... kg/24 h ».

Pour que les aliments congèlent rapidement à cœur, ne pas dépasser les quantités suivantes par sachet :
- Fruits, légumes jusqu'à 1 kg
- Viande jusqu'à 2,5 kg

Respecter les points suivants avant la congélation :
❑ Appareils sans NoFrost :*
SuperFrost est activé (voir 6.3 Fonctions) si la quantité congelée est supérieure à environ 1 kg.
*
❑ Appareils avec NoFrost :*
SuperFrost est activé (voir 6.3 Fonctions) si la quantité congelée est supérieure à environ 2 kg.
*
❑ En cas de congélation d'une petite quantité : SuperFrost est activé environ 6 heures auparavant.
❑ En cas de congélation de la quantité maximale : SuperFrost est activé environ 24 heures auparavant.

Classer les aliments :

ATTENTION
Risque de blessure par des éclats de verre !
Les bouteilles et les canettes peuvent éclater sous l'effet de la congélation. Ceci concerne notamment les boissons gazeuses.
▶ Ne pas congeler de bouteilles et de canettes de boissons !

En cas de congélation d'une petite quantité d'aliments :
▶ Répartir les aliments emballés dans tous les tiroirs.
▶ Dans la mesure du possible, placer les aliments à l'arrière du tiroir, au niveau de la paroi arrière.

En cas de congélation du volume maximal d'aliments :
▶ Répartir les aliments emballés dans tous les tiroirs.
▶ Dans la mesure du possible, placer les aliments à l'arrière du tiroir, au niveau de la paroi arrière.
En cas de congélation du volume maximal d'aliments :
▶ Une fois que SuperFrost s'est automatiquement désactivé, mettre les aliments dans le tiroir.

Décongeler des aliments

- Au réfrigérateur
- Au four micro-ondes
- Au four/fourneau
- À température ambiante

AVERTISSEMENT
Risque d'intoxication alimentaire !
▶ Ne pas recongeler des aliments décongelés.

▶ Ne sortir que la quantité d'aliments dont vous avez besoin.
▶ Transformer les aliments décongelés le plus rapidement possible.

4.2 Stockage d'aliments dans le réfrigérateur et règles d'hygiène alimentaire

La consommation croissante de plats cuisinés et d'autres aliments périssables et sensibles sans respecter la chaîne du froid exige une maîtrise plus précise de la température lors du transport et du stockage de ces produits. Dans les foyers, l'utilisation correcte du réfrigérateur et le respect précis de règles d'hygiène stricte contribuent significativement et efficacement à l'amélioration de la conservation des aliments.

4.2.1 Maintien de la température

▶ Stocker les aliments les plus sensibles dans la zone la plus froide de l'appareil comme illustré sur la figure.
▶ Attendre que les aliments (par exemple la soupe) aient complètement refroidi avant de les ranger dans l'appareil.
▶ Limiter la fréquence d'ouverture de la porte.
▶ Respecter les règles d'hygiène alimentaire.

4.2.2 Règles d'hygiène alimentaire

▶ Avant de les mettre au réfrigérateur, débarrasser les aliments de leur emballage extérieur (par exemple : emballages des packs de yaourts).
▶ En principe, emballer séparément les aliments pour éviter toute contamination entre les aliments.
▶ Ranger les aliments de manière à ce que l'air puisse circuler librement autour.
▶ Consulter la notice, surtout pour les questions d'entretien.
▶ Nettoyer régulièrement l'intérieur de l'appareil à l'aide d'un détergent (pour les pièces métalliques avec un produit non oxydant).

4.3 Durées de stockage

Les durées de stockage indiquées sont des valeurs indicatives.

Pour les aliments portant une date limite de conservation, c'est toujours la date indiquée sur l'emballage qui fait foi.

4.3.1 Compartiment réfrigérateur

C'est la date limite de conservation indiquée sur l'emballage qui fait foi.

4.3.2 Partie congélateur

Valeurs indicatives pour la durée de stockage de différents aliments		
Crème glacée	à -18 °C	2 à 6 mois
Charcuterie, jambon	à -18 °C	2 à 3 mois
Pains, viennoiseries	à -18 °C	2 à 6 mois
Gibier, porc	à -18 °C	6 à 9 mois
Poisson gras	à -18 °C	2 à 6 mois
Poisson maigre	à -18 °C	6 à 8 mois
Fromage	à -18 °C	2 à 6 mois
Volaille, viande bovine	à -18 °C	6 à 12 mois
Légumes, fruits	à -18 °C	6 à 12 mois

5 Économiser de l'énergie

- Toujours garantir une bonne aération et ventilation. Ne pas couvrir les ouvertures ou les grilles d'aération.
- Toujours laisser dégagées les fentes d'aération du ventilateur.
- Ne pas exposer l'appareil aux rayons directs du soleil, à côté d'une cuisinière, d'un appareil de chauffage ou similaire.
- La consommation d'énergie dépend des conditions d'installation, par exemple, de la température ambiante (voir 1.3 Domaine d'application de l'appareil) . Si la température ambiante est plus élevée, la consommation d'énergie peut augmenter.
- Ouvrir l'appareil le plus brièvement possible.
- Plus le réglage de la température est bas, plus la consommation d'énergie augmente.
- Ranger les aliments par tri : home.liebherr.com/food.
- Emballer et couvrir tous les aliments pour les conserver. Cela évitera la formation de givre.
- Sortir les aliments pendant le temps strictement nécessaire pour qu'ils ne se réchauffent pas.
- Laisser refroidir les plats chauds à température ambiante avant de les ranger.
- Décongeler les produits congelés dans le réfrigérateur.
- En présence d'une couche de givre épaisse : dégivrer l'appareil.*
- En cas de longues périodes de vacances, utiliser le HolidayMode (voir HolidayMode) .

6 Utilisation

6.1 Éléments de commande et d'affichage

L'écran permet un rapide aperçu du réglage de température et de l'état des fonctions et réglages. Les fonctions et réglages sont utilisés soit par activation / désactivation soit par sélection d'une valeur.

6.1.1 Écran Status

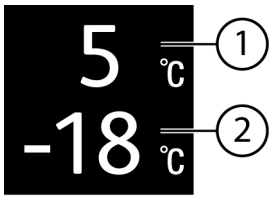

Fig. 4

(1) Affichage de la température du compartiment réfrigérateur

(2) Affichage de la température du compartiment congélateur

6.1.2 Navigation

Vous pouvez accéder aux différentes fonctions en naviguant dans le menu. Un signal sonore retentit après la confirmation d'une fonction ou d'un réglage. Si aucun choix n'est effectué en l'espace de 10 secondes, l'affichage revient à l'écran Status.

L'appareil est commandé à l'aide des touches situées à côté de l'écran :

Fig. 5

(1) Flèche de navigation vers la gauche / droite

(2) Confirmer

Flèche de navigation vers la gauche / droite *Fig. 5 (1)* **:**

- Naviguer dans le menu. Après la dernière page de menu, la première s'affiche de nouveau.

Confirmer *Fig. 5 (2)* **:**

- Activer/désactiver une fonction.
- Ouvrir un sous-menu.
- Confirmer une sélection. Après confirmation, l'affichage revient au menu.

Revenir à l'écran Status : de la manière la plus rapide :

- Fermer et ouvrir la porte.
- ou patienter 10 secondes. L'affichage revient à l'écran Status.

6.1.3 Structure de commande

La structure d'utilisation est expliquée à l'aide d'un modèle. L'écran change selon les fonctions ou réglages.

Menu sans sous-menu

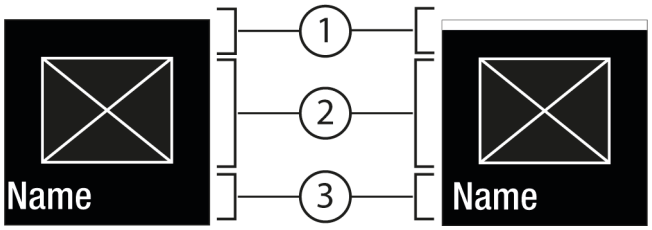

Fig. 6

(1) Barre blanche État désactivé / État activé dans la partie supérieure

(2) Symbole ou valeur activée

(3) Menu : Nom de la fonction ou menu : Nom du réglage

Menu avec sous-menu

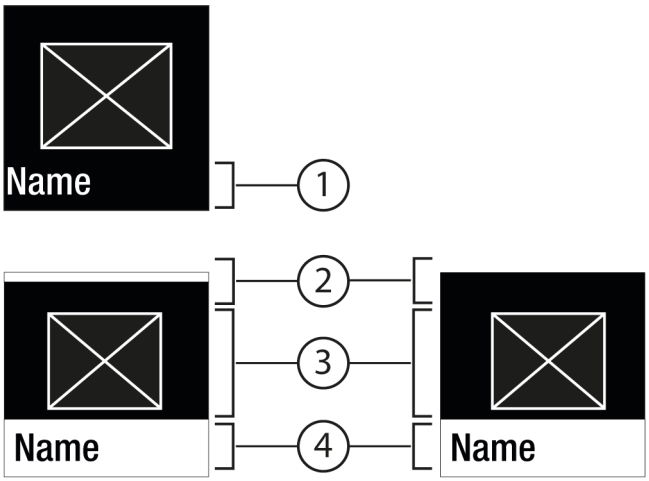

Fig. 7

(1) Menu : Nom de la fonction ou menu : Nom du réglage

(2) Status

(2) désactivé / activé

(3) Symbole ou valeur activée

(4) Sous-menu : Nom de la fonction ou sous-menu : Nom du réglage

La navigation suivante est possible :

- Naviguer avec la flèche de navigation vers la gauche / la droite *Fig. 5 (1)*.
- Avec Confirmer *Fig. 5 (2)*, appeler le sous-menu *Fig. 7 (4)*.
  - Naviguer avec la flèche de navigation vers la gauche / la droite *Fig. 5 (1)*.
  - Régler une nouvelle valeur : Avec Confirmer *Fig. 5 (2)*, sélectionner une valeur désactivée *Fig. 6 (1)*.
  - Retour au menu : Avec Confirmer *Fig. 5 (2)*, sélectionner la valeur déjà activée *Fig. 6 (2)*.

6.1.4 Symboles d'affichage

Les symboles de l'affichage renseignent sur l'état de l'appareil.

Symbole	État de appareil
	Standby L'appareil ou la zone de température s'éteint.
	Chiffre vibrant L'appareil fonctionne. La température clignote jusqu'à ce que la valeur réglée soit atteinte.
	Symbole vibrant L'appareil fonctionne. Le réglage est effectué.
	La barre est générée La fonction est activée.

6.2 Logique d'utilisation

6.2.1 Activer / désactiver la fonction

Les fonctions suivantes peuvent être activées / désactivées :

Symbole	Fonction
	SuperCool[x]

Symbole	Fonction
	PowerCool[x]
	SuperFrost[x]
*	IceMaker et MaxIce[x*]
	PartyMode[x]
	HolidayMode
	E-Saver

[x] Quand la fonction est activée, l'appareil fonctionne à température plus élevée. Raison pour laquelle les bruits de fonctionnement de l'appareil peuvent être temporairement plus élevés, avec une plus grande consommation d'énergie.

▶ Appuyer sur les flèches de navigation *Fig. 5 (1)* autant de fois que nécessaire jusqu'à ce que la s'affiche.
▶ Appuyer sur Confirmer *Fig. 5 (2)*.
▷ Le signal de confirmation retentit.
▷ Le statut s'affiche dans le menu.
▷ La fonction est activée / désactivée.

6.2.2 Sélectionner une valeur de fonction

Pour les fonctions suivantes, une valeur peut être réglée dans le sous-menu :

Symbole	Fonction
	Refroidir : Régler la température Allumer/éteindre la zone de température
	Congeler : Régler la température Activer/désactiver l'appareil

▶ Appuyer sur les flèches de navigation *Fig. 5 (1)* autant de fois que nécessaire pour afficher la fonction.
▶ Appuyer sur Confirmer *Fig. 5 (2)*.
▶ Sélectionner la valeur de réglage à l'aide des flèches de navigation *Fig. 5 (1)*.

Régler la température

▶ Appuyer sur Confirmer *Fig. 5 (2)*.
▷ Le signal de confirmation retentit.
▷ Status : activé *Fig. 6 (1)* s'affiche brièvement dans le sous-menu *Fig. 7 (4)*.
▷ L'écran revient au menu.

Allumer/éteindre la zone de température

▶ Appuyer sur Confirmer et laisser enfoncé 3 secondes.
▷ Le signal de confirmation retentit.
▷ L'affichage revient à l'écran Status.

6.2.3 Activer / désactiver le réglage

Les réglages suivants peuvent être activés / désactivés :

Symbole	Réglage
	WiFi[1]
	Verrouillage d'entrée[2]
	SabbathMode[2]
*	Cleaning Mode[*2*]
	Rappels[1]
	Réinitialisation[2]
	Arrêt[2]

▶ Appuyer sur les flèches de navigation *Fig. 5 (1)* autant de fois que nécessaire jusqu'à ce que les réglages ⚙ s'affichent.
▶ Appuyer sur Confirmer *Fig. 5 (2)*.
▶ Appuyer sur les flèches de navigation *Fig. 5 (1)* autant de fois que nécessaire pour afficher le réglage souhaité.

[1] **Activer le réglage (appui court)**

▶ Appuyer sur Confirmer *Fig. 5 (2)*.
▷ Le signal de confirmation retentit.
▷ Le statut s'affiche dans le menu.
▷ Le réglage est activé/désactivé.

[2] **Activer le réglage (appui long)**

▶ Appuyer sur Confirmer *Fig. 5 (2)* et laisser enfoncé 3 secondes.
▷ Le signal de confirmation retentit.
▷ Le statut s'affiche dans le menu.
▷ L'écran change.

6.2.4 Choisir la valeur de réglage

Pour les réglages suivants, une valeur peut être réglée dans le sous-menu :

Symbole	Réglages
	Luminosité
	Alarme de porte

▶ Appuyer sur les flèches de navigation *Fig. 5 (1)* autant de fois que nécessaire jusqu'à ce que les réglages ⚙ s'affichent.
▶ Appuyer sur Confirmer *Fig. 5 (2)*.
▶ Appuyer sur les flèches de navigation *Fig. 5 (1)* autant de fois que nécessaire pour afficher le réglage souhaité.
▶ Appuyer sur Confirmer *Fig. 5 (2)*.
▶ Sélectionner la valeur de réglage à l'aide des flèches de navigation *Fig. 5 (1)*.
▶ Appuyer sur Confirmer *Fig. 5 (2)*.
▷ Le signal de confirmation retentit.
▷ Le statut s'affiche brièvement dans le sous-menu.
▷ L'écran revient au menu.

6.2.5 Ouvrir le menu Client

Les réglages suivants peuvent être sélectionnés dans le menu Client :

Symbole	Fonction
D1*	D-Value* [1*]
*	Defrost*[2*]
*	TubeClean*[2*]
*	Glaçons[1*]
Software	Software

▶ Appuyer sur les flèches de navigation *Fig. 5 (1)* autant de fois que nécessaire jusqu'à ce que les réglages s'affichent.
▶ Appuyer sur Confirmer *Fig. 5 (2)*.
▶ Appuyer sur les flèches de navigation *Fig. 5 (1)* autant de fois que nécessaire pour afficher les informations sur l'appareil.
▶ Appuyer sur Confirmer *Fig. 5 (2)*.
▶ Saisir le code numérique 151.
▷ Le menu Client apparaît.
▶ Dans le menu Client, appuyer sur les flèches de navigation *Fig. 5 (1)* autant de fois que nécessaire pour afficher le réglage souhaité.

[1] **Choisir la valeur**
▶ Appuyer sur Confirmer *Fig. 5 (2)*.
▷ Le signal de confirmation retentit.
▷ Le statut s'affiche brièvement à l'écran.
▷ L'écran revient au menu.

[2] **Activer le réglage**
▶ Appuyer sur Confirmer *Fig. 5 (2)* et laisser enfoncé 3 secondes.
▷ Le signal de confirmation retentit.
▷ Le statut s'affiche à l'écran.
▷ Le symbole vibre tant que l'appareil fonctionne.

6.3 Fonctions

Température

La température dépend des facteurs suivants :
- de la fréquence d'ouverture de la porte
- de la durée d'ouverture de la porte
- de la température de la pièce dans laquelle se trouve l'appareil
- du type, de la température et de la quantité d'aliments

Zone de température	Réglage recommandé
Compartiment réfrigérateur	5 °C
Congélateur	-18 °C

Régler la température

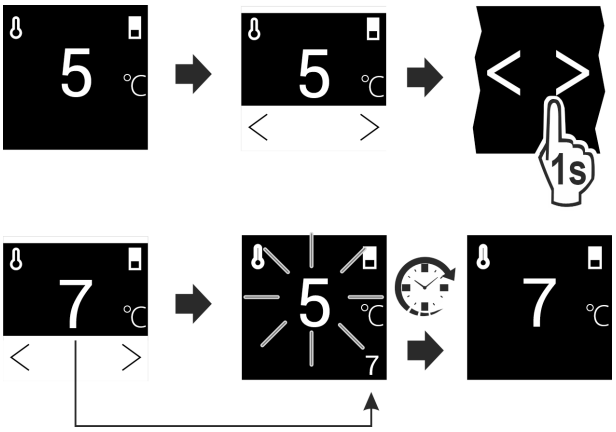

Fig. 8
▶ Régler la valeur. (voir 6.2 Logique d'utilisation)
▷ La température s'affiche dans le coin inférieur droit de l'écran.

Éteindre la zone de température

Le compartiment réfrigérateur peut être ou arrêté séparément.

Quand la partie congélateur est éteinte, toutes les zones de température sont coupées.
▶ Désactiver l'IceMaker. *
▶ Régler la valeur. (voir 6.2 Logique d'utilisation)
▷ s'affiche.

SuperCool

Cette fonction permet de passer à la puissance de refroidissement maximale. Il est ainsi possible d'atteindre les températures de refroidissement les plus basses.

La fonction concerne le compartiment réfrigérateur *Fig. 1 (A)*.

Utilisation :
- Refroidir rapidement de grandes quantités d'aliments.

Activer / désactiver la fonction
▶ Charger des aliments dans le compartiment réfrigérateur : Activer la fonction au moment de charger les aliments.
▶ Activer / désactiver (voir 6.2 Logique d'utilisation) .

La fonction se désactive automatiquement. L'appareil continue à fonctionner en mode normal. La température se fixe à la valeur préréglée.

SuperFrost

Cette fonction permet de passer à la puissance de congélation maximale. Il est ainsi possible d'atteindre les températures de congélation les plus basses.

La fonction concerne la partie congélateur *Fig. 1 (C)*.

Utilisation :
- Congeler plus de 2 kg d'aliments frais par jour.
- Congeler rapidement à cœur des aliments frais.
- Augmenter les réserves de froid dans des aliments congelés stockés, avant de dégivrer l'appareil.

Activer / désactiver la fonction

En cas de congélation d'une petite quantité :
▶ Activer 6 heures avant utilisation
En cas de congélation de la quantité maximale :
▶ Activer 24 heures avant utilisation
▶ Activer / désactiver (voir 6.2 Logique d'utilisation) .

La fonction se désactive automatiquement. L'appareil continue à fonctionner en mode normal. La température se fixe à la valeur préréglée.

PowerCool

Cette fonction permet une stratification optimale des températures de refroidissement des aliments.

La fonction concerne le compartiment réfrigérateur *Fig. 1 (A)*.

Utilisation :

- à température ambiante élevée (à partir d'environ 35 °C)
- à taux d'humidité de l'air élevé, par exemple en été
- en cas de stockage de produits humides, pour empêcher la formation de condensation à l'intérieur

Activer / désactiver la fonction

▶ Activer / désactiver (voir 6.2 Logique d'utilisation) .

Remarque
Le ventilateur peut fonctionner même si la fonction est désactivée. Il assure ainsi une répartition optimale de la température dans l'appareil.

▷ Fonction activée : La consommation d'énergie de l'appareil augmente légèrement.

PartyMode

Cette fonction propose un ensemble de fonctions et réglages spéciaux qui peuvent être utiles en cas d'organisation d'une fête.

Les fonctions suivantes sont activées :

- *SuperCool*
- *SuperFrost*
- *IceMaker* et *MaxIce**

Toutes les fonctions peuvent être réglées séparément, de manière flexible. Les modifications sont rejetées à la désactivation de la fonction.

Activer / désactiver la fonction

▶ Activer / désactiver (voir 6.2 Logique d'utilisation) .
▷ Activé : Toutes les fonctions sont activées en même temps.
▷ Désactivé : Les températures préréglées sont reprises.

Après 24 heures, la fonction se désactive automatiquement.

HolidayMode

Cette fonction permet de minimiser la consommation d'énergie en cas d'absence prolongée. La température du compartiment réfrigérateur est réglée sur 15 °C et est affichée sur l'écran d'état une fois atteinte.

La température de congélation réglée reste inchangée.

La fonction concerne le compartiment réfrigérateur *Fig. 1 (A)*.

Utilisation :

- Économie d'énergie pendant une absence prolongée.
- Élimination des mauvaises odeurs et de la formation de moisissure pendant une absence prolongée.

Activer / désactiver la fonction

▶ Vider totalement le compartiment réfrigérateur.
▶ Activer/désactiver. (voir 6.2 Logique d'utilisation)
▷ Activé : La température de refroidissement est augmentée.
▷ Désactivé : la température réglée précédemment est rétablie.

E-Saver

Cette fonction réduit la consommation énergétique. Lorsque vous activez cette fonction, la température de refroidissement augmente.

Zone de température	Réglage recommandé (voir Température)	Température avec E-Saver actif
5 °C Réfrigérateur	5 °C	7 °C
-18 °C Congélateur	-18 °C	-16 °C

Utilisation :

- Économiser de l'énergie.

Activer / désactiver la fonction

▶ Activer / désactiver (voir 6.2 Logique d'utilisation) .
▷ Activé : Des températures plus élevées sont réglées dans toutes les zones de température.
▷ Désactivé : Les températures préréglées sont reprises.

IceMaker*

Cette fonction active la production de glaçons.*

La fonction concerne la partie congélateur *Fig. 1 (C)*.*

Utilisation :*

- Production de glaçons.

La fonction **Glaçons** permet de définir la taille des glaçons. (voir Glaçons*) *

La fonction **MaxIce** permet d'augmenter la quantité produite. (voir *MaxIce**) *

La fonction **TubeClean** permet de nettoyer les conduites. (voir TubeClean*) *

Activer la fonction*

S'assurer que les conditions suivantes sont réunies :

❑ L'IceMaker est en service. (voir 7.9 IceMaker*)
❑ Le réservoir d'eau est plein. (voir 7.9.1 Remplir le réservoir d'eau)

▶ Activer la fonction. (voir 6.2 Logique d'utilisation)
▷ La production des premiers glaçons peut prendre jusqu'à 24 heures.

Désactiver la fonction*

S'assurer que les conditions suivantes sont réunies :

- Le réservoir d'eau est vide. (voir 7.9 IceMaker*)

▶ Désactiver la fonction. (voir 6.2 Logique d'utilisation)
▷ La production de glaçons en cours est arrêtée. L'IceMaker s'arrête ensuite.

Remarque
L'*IceMaker* est désactivé : des aliments d'une hauteur maximale de 10 cm peuvent à présent être congelés dans le tiroir.

*MaxIce**

La fonction MaxIce permet de produire en peu de temps env. 1,5 kg de glaçons toutes les 24 heures.*

Utilisation :*

- Production rapide de glaçons.

Activer / désactiver la fonction*

▶ Activer / désactiver (voir 6.2 Logique d'utilisation) .

6.4 Réglages

Établir la connexion WLAN

Ce réglage permet de rétablir la connexion entre l'appareil et Internet. La connexion passe par la box SmartDevice. L'appareil peut être connecté par la SmartDevice-App dans un SmartHome-System. La SmartDevice-App et d'autres réseaux partenaires compatibles permettent en outre d'élargir les possibilités des options et des réglages.

Remarque

La box SmartDevice est disponible dans la boutique d'électroménager Liebherr (https://home.liebherr.com/shop/de/deu/smartdevicebox.html).

De plus amples informations sur la disponibilité, les conditions et les différentes options sont disponibles sur le site https://smartdevice.liebherr.com/install.

Utilisation :

- Utiliser l'appareil par la SmartDevice-App ou des réseaux partenaires compatibles.
- Utiliser les fonctions et réglages avancés.
- Appeler l'état actuel de l'appareil par la SmartDevice-App.

❑ La box SmartDevice est achetée et configurée (voir https://smartdevice.liebherr.com/install).
❑ La SmartDevice-App est installée (voir https://apps.home.liebherr.com/).

Établir la connexion

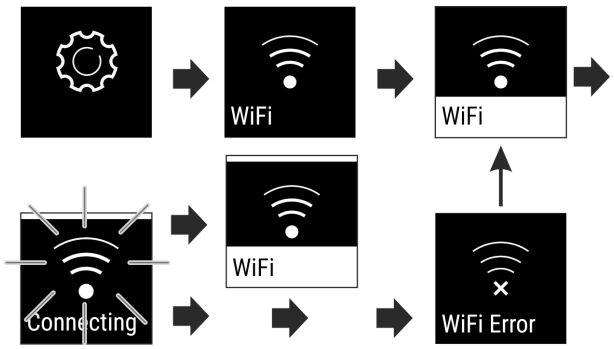

Fig. 9

▶ Activer le réglage (voir 6.2 Logique d'utilisation) .
▷ La connexion est établie : Status : activé *Fig. 6 (1)* et WiFi connecting s'affichent. Le symbole vibre.
▷ La connexion est établie : Status : activé *Fig. 6 (1)* s'affiche.
▷ La connexion a échoué : Status et Connect s'affichent. Le symbole reste affiché en permanence.

Couper la connexion

▶ Désactiver le réglage (voir 6.2 Logique d'utilisation) .

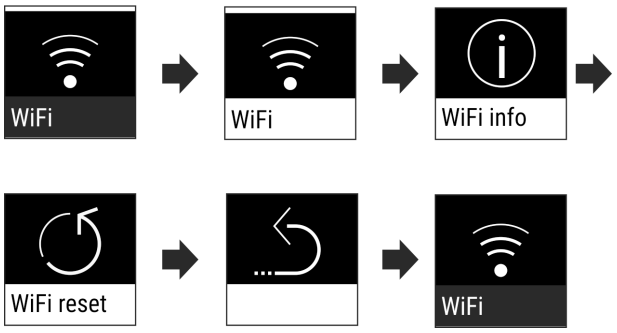

Fig. 10

▷ La connexion est coupée : Le symbole s'affiche en permanence.

Réinitialiser la connexion

▶ Réinitialiser les réglages (voir 6.2 Logique d'utilisation) .

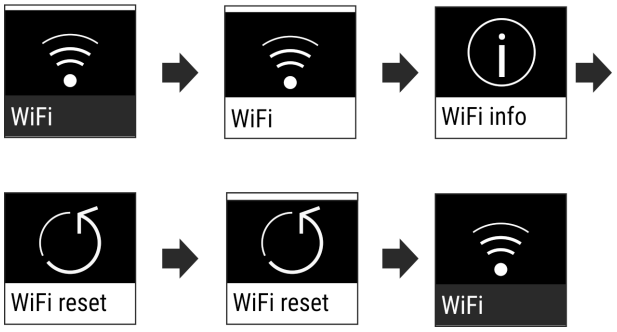

Fig. 11

▷ L'état à la livraison de la connexion et des autres réglages est rétabli.

Verrouillage d'entrée

Ce réglage empêche l'utilisation accidentelle de l'appareil, par exemple par des enfants.

Utilisation :

- Pour éviter la modification accidentelle des réglages et fonctions.
- Pour éviter l'arrêt accidentel de l'appareil.
- Pour éviter le réglage accidentel de la température.

Activer / désactiver le réglage

▶ Activer/désactiver. (voir 6.2 Logique d'utilisation)

Luminosité de l'écran

Ce réglage permet de régler progressivement la luminosité de l'écran.

Les niveaux de luminosité suivants sont disponibles :

- 40%
- 60%
- 80%
- 100%

Choisir le réglage

▶ Régler la valeur (voir 6.2 Logique d'utilisation) .

Alarme de porte

Ce réglage permet de régler la durée avant que l'alarme de porte (voir Fermer la porte) ne se déclenche.

Les valeurs suivantes peuvent être réglées :

- 1 min
- 2 min
- 3 min
- Off

Choisir le réglage

▶ Régler la valeur (voir 6.5 Avertissements) .

Info

Ce réglage permet de lire les informations de l'appareil et d'accéder au menu client.

Les informations suivantes sont disponibles :

- Nom du modèle
- Index
- Numéro de série
- Numéro de service

Appeler les informations sur l'appareil

▶ Appuyer sur les flèches de navigation *Fig. 5 (1)* autant de fois que nécessaire jusqu'à ce que les réglages s'affichent.
▶ Appuyer sur Confirmer *Fig. 5 (2)*.
▶ Appuyer sur les flèches de navigation *Fig. 5 (1)* jusqu'à ce que l'écran contenant les informations s'affiche.
▶ Lire les informations sur l'appareil.

SabbathMode

Ce réglage respecte les croyances religieuses lors du sabbat et les traditions de la foi juive. Si le SabbathMode est activé, certaines fonctions de l'électronique de commande sont désactivées. L'appareil peut ainsi être utilisé sans entraîner l'activité de l'appareil.

La liste des appareils certifiés Star-K est reprise sous www.star-k.org/appliances.

AVERTISSEMENT
Risque d'intoxication alimentaire !
Si une panne secteur survient avec le SabbathMode activé, ce message n'est pas mémorisé. Dès que le courant est rétabli, l'appareil se remet à fonctionner en SabbathMode. Aucun message concernant la panne secteur n'apparaît dans l'afficheur de température à la fin de ce mode.
Si une panne de courant survient en SabbathMode :
▶ vérifier la qualité des aliments. Ne pas consommer d'aliments décongelés !

Comportement de l'appareil, quand SabbathMode est activé :

- L'écran Status affiche en permanence SabbathMode.
- L'écran est verrouillé et ne peut pas être utilisé, sauf pour désactiver le SabbathMode.
- Si les fonctions / réglages sont activés, ils restent activés.
- L'écran reste éclairé quand la porte est fermée.
- Aucun rappel n'est donné. L'intervalle de temps réglé est également interrompu. La fonction ne se poursuit pas en SabbathMode.
- Les rappels et avertissements ne s'affichent pas. Aucun signal acoustique n'est émis et aucun avertissement/réglage, comme l'alarme de température ou l'alarme de porte, ne s'affiche à l'écran.
- L'IceMaker est hors service.*
- L'éclairage intérieur est désactivé.
- Le cycle de dégivrage fonctionne seulement à l'heure programmée, sans tenir compte de l'utilisation de l'appareil.
- Après une panne de secteur, l'appareil se remet automatiquement en SabbathMode.

Activer/désactiver le SabbathMode

▶ Pour activer la fonction, cliquer sur les flèches à côté de l'écran jusqu'à ce que l'option Réglages apparaisse, puis confirmer. Le menu passe aux réglages disponibles.
▶ Cliquer sur les flèches à côté de l'écran jusqu'à ce que le symbole SabbathMode (Menora) apparaisse. Cliquer sur le symbole pour confirmer.
▷ Une barre blanche apparaît dans la partie supérieure de l'écran.
▷ Le SabbathMode est activé.

Pour désactiver la fonction, appuyer sur le bouton de confirmation à côté de l'écran et maintenir la pression pendant 3 secondes.

Le SabbathMode est désactivé.

CleaningMode*

Ce réglage permet un nettoyage confortable de l'appareil.*
Ce réglage concerne le compartiment réfrigérateur *Fig. 1 (A)*.*

Utilisation :*

- Nettoyer manuellement le compartiment réfrigérateur.

Comportement de l'appareil, quand le réglage est activé :*

- Le compartiment réfrigérateur est arrêté.
- L'éclairage intérieur est activé.
- Les rappels et avertissements ne s'affichent pas. Aucun signal ne retentit.

Activer / désactiver le réglage*

▶ Activer / désactiver le réglage (voir 6.2 Logique d'utilisation) .
▷ Activé : Le compartiment réfrigérateur est éteint. La lumière reste allumée.
▷ Désactivé : la température préréglée est rétablie.

Le réglage se désactive automatiquement au bout de 60 min. L'appareil reprend alors son fonctionnement normal.

TubeClean*

Ce réglage permet de nettoyer les conduites de l'IceMaker.*

S'assurer que les conditions suivantes sont bien respectées :*

❑ Le nettoyage de l'IceMaker est préparé (voir 8.3.5 Nettoyer l'IceMaker*) .

Activer le réglage*

▶ Activer le réglage dans le menu Client (voir 6.2 Logique d'utilisation) .
▷ La procédure de rinçage se prépare (max. 60 min.) : le symbole clignote.
▷ Les conduites d'eau sont rincées : Le symbole vibre.
▷ La procédure de rinçage est terminée : La fonction est désactivée automatiquement.

Glaçons*

Ce réglage permet de régler séparément la taille des glaçons.*

Choisir le réglage*

▶ Régler la valeur dans le menu Client (voir 6.2 Logique d'utilisation) .

D1 D-Value*

Remarque
Liebherr recommande :*
▶ Faire fonctionner l'appareil avec la paroi arrière sèche pour éviter que le condensat ne soit visible et que les aliments ne gèlent.*

La *D-Value* indique si vous exploitez votre compartiment réfrigérateur avec ou sans paroi arrière sèche. La paroi arrière est installée à la livraison de l'appareil. La *D-Value* est préréglée sur *D1*.*

Vous pouvez retirer la paroi arrière pour la nettoyer. (voir 8.3.3 Nettoyage de la paroi arrière sèche*) Pour faire fonctionner l'appareil sans paroi arrière, vous devez régler la *D-Value* sur *D2*.*

Choisir le réglage*

▶ Régler la valeur dans le menu Client. (voir 6.2 Logique d'utilisation)

Rappel

Les rappels sont signalés acoustiquement par un signal sonore et optiquement par un symbole à l'écran. Le signal sonore se renforce et augmente de volume jusqu'à la fin du message.

Insérer le réservoir d'eau

Ce message apparaît quand il n'y a pas suffisamment d'eau dans le réservoir d'eau.
▶ Remplir le réservoir d'eau.
▷ L'IceMaker produit des glaçons.
▶ Si le réservoir d'eau est rempli et que le message persiste vérifier si le flotteur n'est pas coincé.
▶ Au besoin, vider l'eau et décoincer le flotteur à l'aide d'un objet fin, par exemple un coton-tige.
▶ Si le réservoir d'eau est rempli et que le message persiste, s'adresser au S.A.V. (voir 9.4 Service clients) .

Remplacer le filtre à charbon actif FreshAir

Ce message apparaît quand le filtre à air doit être remplacé.
▶ Remplacer le filtre à air tous les six mois.
▶ Confirmer le message.
▷ L'intervalle des entretiens redémarre.
▷ Le filtre à air garantit une qualité optimale de l'air dans le réfrigérateur.

Insérer le tiroir IceMaker*

Ce message apparaît quand le tiroir IceMaker est ouvert.
▶ Insérer le tiroir IceMaker.
▷ Le message disparaît.
▷ L'IceMaker produit des glaçons.

Activer le réglage

▶ Activer / désactiver (voir 6.2 Logique d'utilisation) .

Réinitialiser

Cette fonction permet de rétablir le réglage d'usine pour tous les réglages. Tous les réglages que vous avez effectués seront perdus et le réglage d'origine sera rétabli.

Activer le réglage

▶ Activer (voir 6.2 Logique d'utilisation) .

Arrêter l'appareil

Ce réglage permet d'éteindre totalement l'appareil.

Arrêter totalement l'appareil

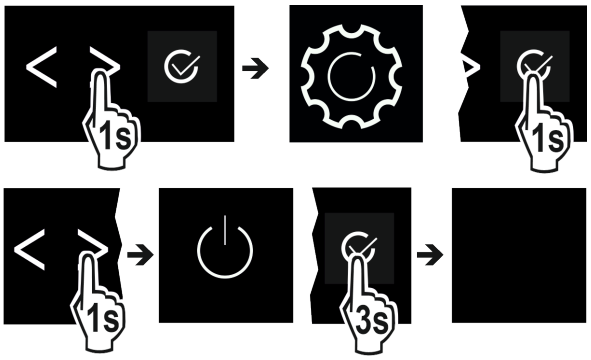

Fig. 12

▶ Désactiver IceMaker .*
▶ Activer / désactiver (voir 6.2 Logique d'utilisation) .
▷ Désactivé : L'écran devient noir.

6.5 Avertissements

Les avertissements sont signalés acoustiquement par un signal sonore et optiquement par un symbole à l'écran. Le signal sonore se renforce et augmente de volume jusqu'à la fin du message.

6.5.1 Message

Fermer la porte

Le message apparaît quand la porte reste trop longtemps ouverte.

La durée avant l'affichage du message s'affiche peut être réglée .
▶ Couper l'alarme : Confirmer le message.
-ou-
▶ Fermer la porte.

Panne de secteur

Le message apparaît quand la température de congélation augmente suite à une panne de secteur. Lorsque le courant est rétabli, l'appareil continue à fonctionner à la température réglée.
▶ Couper l'alarme : Confirmer le message.
▷ L'alarme de température s'affiche (voir Alarme de température) .

Alarme de température

Le message apparaît quand la température de congélation ne correspond pas à la température réglée.

Cause possible de la différence de température :

- Des aliments frais chauds ont été introduits dans l'appareil.

- Lors du choix et du prélèvement d'aliments, une quantité excessive d'air chaud ambiant a pénétré à l'intérieur de l'appareil.
- Une coupure de courant prolongée s'est produite.
- L'appareil est défectueux.

Dès que le problème est résolu, l'appareil continue à fonctionner à la température réglée.
▶ Confirmer l'écran.
▷ La température la plus chaude est affichée.
▶ Confirmer de nouveau l'écran.
▷ L'affichage d'état apparaît.
▷ La température actuelle est affichée.

Erreur

Ce message apparaît quand une anomalie survient. Un composant de l'appareil s'avère défectueux.
▶ Ouvrir la porte.
▶ Prendre note du code d'erreur.
▶ Confirmer le message.
▷ L'avertisseur sonore s'arrête.
▷ L'affichage passe à l'écran Status.
▶ Fermer la porte.
▶ S'adresser au S.A.V. (voir 9.4 Service clients) .

6.5.2 DemoMode

Un « D » qui s'affiche à l'écran signifie que le mode démonstration est activé. Cette fonction est réservée au revendeur, puisque toutes les fonctions liées à la technique du froid sont désactivées.

Désactiver le DemoMode

Si la durée s'écoule à l'écran :
▶ Confirmer l'écran avant la fin de la durée.
▷ Le DemoMode est désactivé.
Si la durée ne s'écoule pas à l'écran :
▶ Retirer la fiche de la prise.
▶ Rebrancher la fiche.
▷ Le DemoMode est désactivé.

7 Équipement

7.1 Balconnet de porte

7.1.1 Déplacer/sortir le balconnet de porte

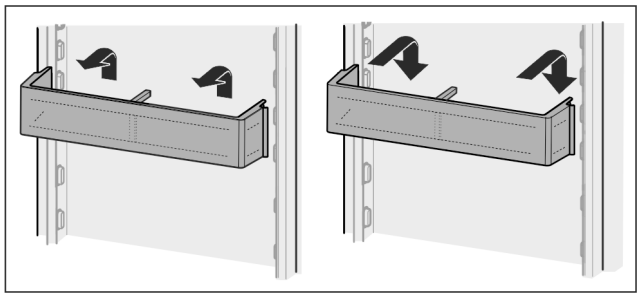

Fig. 13
▶ Pousser le balconnet vers le haut.
▶ Le tirer vers l'avant.
▶ Le réinsérer dans l'ordre inverse.

7.1.2 Démonter des balconnets de portes

Les balconnets de portes peuvent être démontés pour les nettoyer.

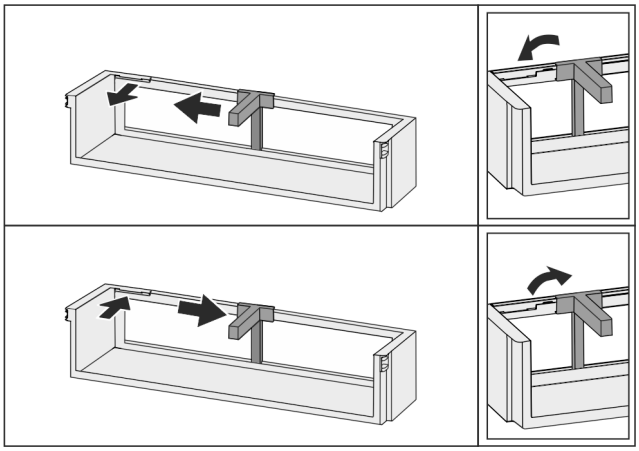

Fig. 14
▶ Démonter des balconnets de portes.

7.2 Tablettes de rangement

7.2.1 Déplacer/sortir les tablettes de rangement

Les tablettes de rangement sont sécurisées au moyen de butées pour éviter leur retrait par inadvertance.

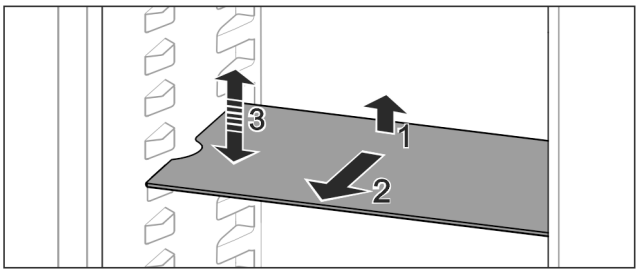

Fig. 15
▶ Soulever la tablette de rangement et la tirer vers l'avant.
▷ Évidement latéral sur position support.
▶ Déplacer la tablette de rangement : la soulever ou l'abaisser jusqu'à la hauteur souhaitée puis la réinsérer.

-ou-

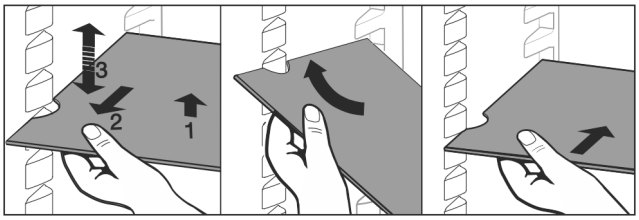

Fig. 16
▶ Extraire complètement la tablette de rangement : la sortir par l'avant.
▶ Extraction facilitée : en positionnant la tablette de rangement à l'oblique.
▶ Remise en place de la tablette de rangement : la réinsérer jusqu'en butée.
▷ Les butées sont tournées vers le bas.
▷ Les butées se trouvent derrière la tablette de rangement avant.

La tablette de rangement se trouvant au-dessus des compartiments EasyFresh peut également être sortie.

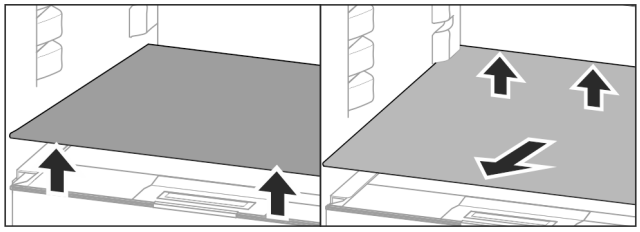

Fig. 17

Sortir la tablette de rangement :

Une fois que le (voir 7.9 IceMaker*) de l'IceMaker est enlevé :

▶ Soulever la tablette de rangement par l'avant et l'arrière.
▶ La sortir par l'avant.

Ne pas poser de produits sur le couvercle de compartiment situé en dessous !

Insérer la tablette de rangement :

▶ Positionner la tablette de rangement à l'oblique en l'inclinant en bas vers l'arrière.
▷ Les butées sont tournées vers le bas.
▶ Insérer et poser la tablette de rangement.

7.2.2 Démonter des tablettes de rangement

Les tablettes de rangement peuvent être démontées pour les nettoyer.

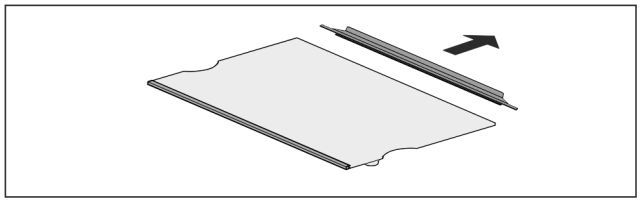

Fig. 18

▶ Démonter une tablette de rangement

7.3 Tablette de rangement divisible*

7.3.1 Utiliser une tablette de rangement divisible

Les tablettes de rangement sont sécurisées au moyen de butées pour éviter leur retrait par inadvertance.

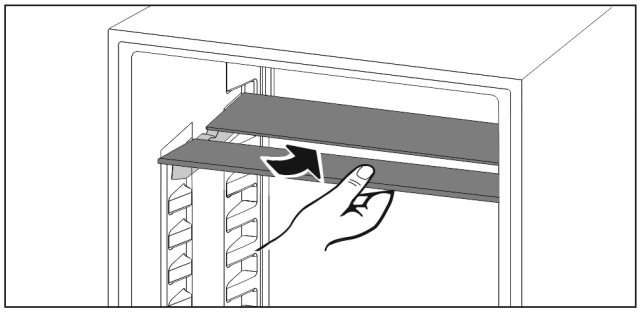

Fig. 19

▶ Glisser la tablette de rangement divisible comme illustré sur la figure.

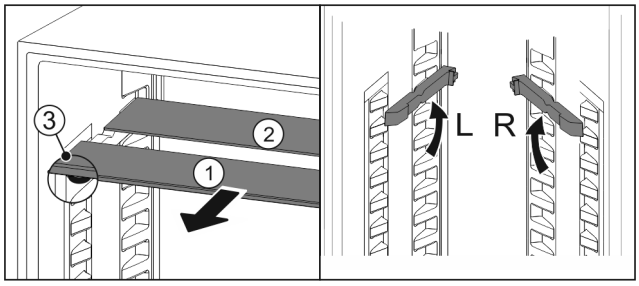

Fig. 20

Régler en hauteur :

▶ Sortir les tablettes par l'avant *Fig. 20 (1)*.
▶ Extraire les rails d'appui de leurs crans et les enclencher à la hauteur souhaitée.
▶ Insérer les tablettes individuellement l'une après l'autre.
▷ Butées plates à l'avant juste derrière le rail d'appui.
▷ Butées hautes à l'arrière.

Utiliser les deux tablettes de rangement :

▶ Saisir la tablette en verre inférieure d'une main et la tirer vers l'avant.
▷ La tablette en verre *Fig. 20 (1)* avec bordure décorative est située à l'avant.
▷ Les butées *Fig. 20 (3)* sont orientées vers le bas.

7.4 VarioSafe*

Le VarioSafe offre de la place pour les aliments et les emballages de petite taille, les tubes et les verres.

7.4.1 Utiliser le VarioSafe

Le tiroir peut être sorti et inséré à deux hauteurs différentes. Ceci permet de conserver également de petites pièces hautes dans le tiroir.

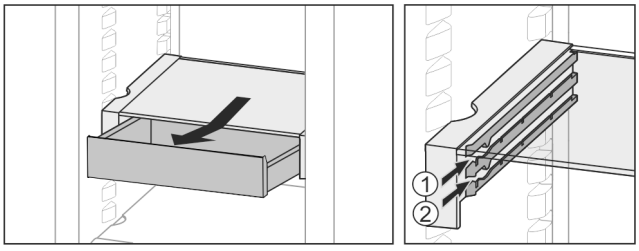

Fig. 21

▶ Sortir le tiroir.
▶ L'insérer à n'importe quelle hauteur *Fig. 21 (1)* ou *Fig. 21 (2)*.

7.4.2 Décaler le VarioSafe

Le VarioSafe peut être décalé en hauteur dans son intégralité.

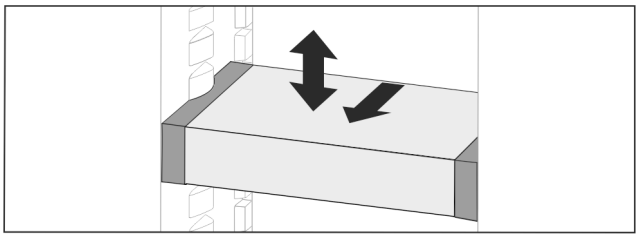

Fig. 22

▶ Le tirer vers l'avant.
▷ Évidement latéral sur position support.
▶ Le monter ou le descendre à n'importe quelle hauteur.
▶ Le pousser vers l'arrière.

7.4.3 Sortir complètement le VarioSafe

Le VarioSafe peut être sorti dans son intégralité.

▶ Le tirer vers l'avant.
▷ Évidement latéral sur position support.

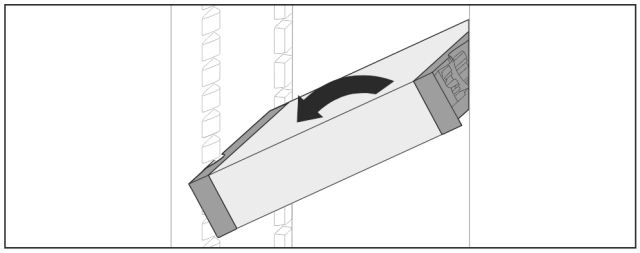

Fig. 23

▶ L'incliner et le tirer vers l'avant.

7.4.4 Démonter le VarioSafe

Le VarioSafe peut être démonté pour le nettoyer.

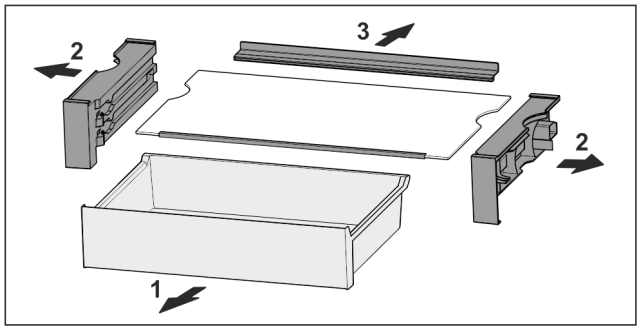

Fig. 24

▶ Démonter le VarioSafe

7.5 Emplacement pour plaque de cuisson

Au-dessus des tiroirs, de la place est prévue pour une plaque de cuisson *Fig. 1 (8)*.

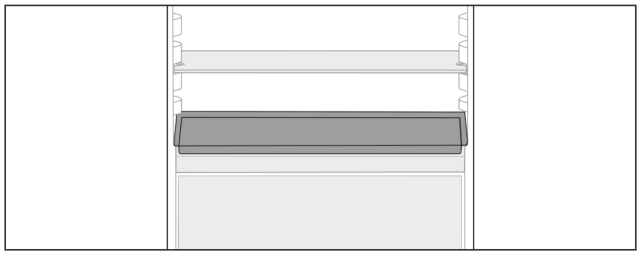

Fig. 25

S'assurer que les conditions suivantes sont bien respectées :

- ❑ Les dimensions maximales de la plaque de cuisson sont respectées (voir 9.1 Données techniques) .
- ❑ La plaque de cuisson est refroidie à température ambiante.
- ❑ Le balconnet de la porte du bas est remonté d'au moins une position.

La porte étant ouverte de 90° :

▶ insérer la plaque de cuisson sur les supports latéraux du bas.

7.6 Tiroirs

Les tiroirs peuvent être sortis pour les nettoyer.

Les tablettes de rangement situées en dessous peuvent être utilisées comme espaces de rangement une fois que les tiroirs sont sortis.

L'extraction et l'insertion des tiroirs sont différents en fonction du système télescopique. L'appareil peut contenir différents systèmes télescopiques.

Pour les appareils avec NoFrost :*

Remarque

La consommation d'énergie augmente et la puissance frigorifique diminue si la ventilation est insuffisante.*

▶ Laisser le tiroir du bas dans l'appareil !*

▶ Ne pas obstruer les fentes d'aération du ventilateur au dos de l'appareil !*

Pour les appareils sans NoFrost :*

Remarque

La consommation d'énergie augmente et la puissance frigorifique diminue si la ventilation est insuffisante.*

▶ Ne pas obstruer les fentes d'aération du ventilateur au dos de l'appareil !*

7.6.1 Sortir le tiroir

Tiroir sans système télescopique

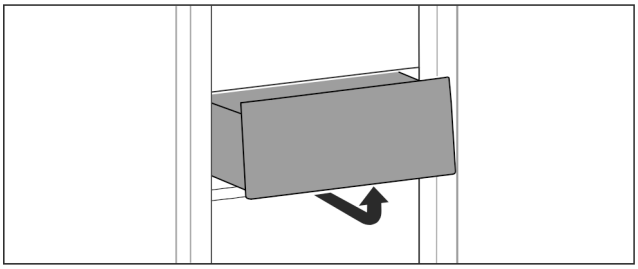

Fig. 26

▶ Retirer le tiroir comme illustré sur la figure.

Tiroir sur rails coulissants

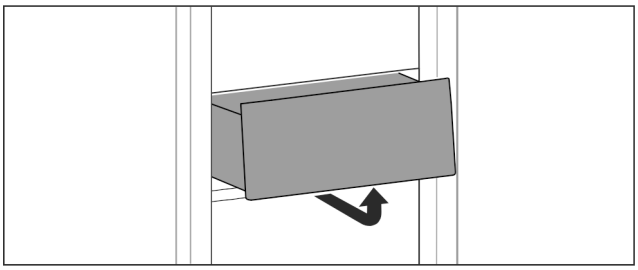

Fig. 27

▶ Retirer le tiroir comme illustré sur la figure.

Tiroir sur rails télescopiques

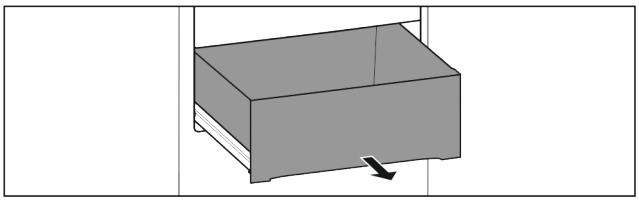

Fig. 28

S'assurer que les exigences suivantes sont bien remplies :

❑ Le tiroir est complètement sorti (voir Fig. 1564) .

Extraction complète :*

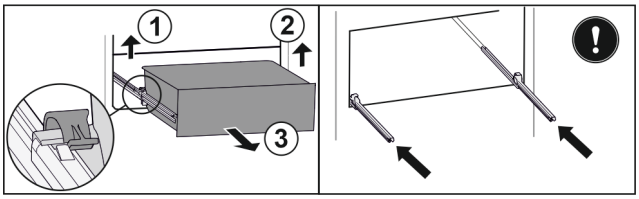

*Fig. 29 **

▶ Soulever la bride de serrage gauche et tirer dans le même temps le tiroir sur la gauche vers l'avant *Fig. 29 (1)*.*

▶ Soulever la bride de serrage droite et tirer dans le même temps le tiroir sur la droite vers l'avant *Fig. 29 (2)*.*

▶ Retirer le tiroir par l'avant *Fig. 29 (3)*.*
▶ Rentrer les rails.*

Extraction partielle de la partie réfrigérateur :*

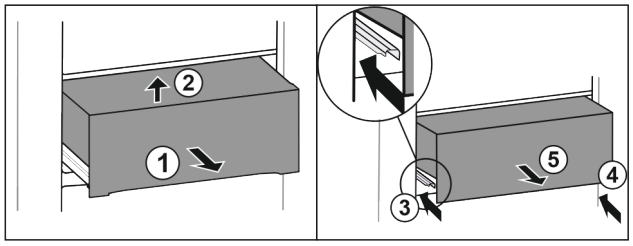

*Fig. 30**
▶ Sortir le tiroir à mi-chemin *Fig. 30 (1)*.*
▶ Le soulever à l'avant *Fig. 30 (2)*.*
▶ Rentrer le rail de gauche *Fig. 30 (3)*.*
▶ Rentrer le rail de droite *Fig. 30 (4)*.*
▶ Retirer le tiroir par l'avant *Fig. 30 (5)*.*

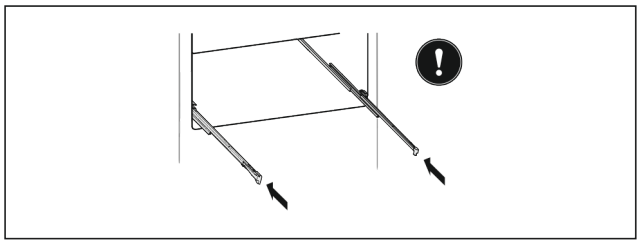

*Fig. 31**
Si les rails ne sont pas complètement rentrés après le retrait du tiroir :*
▶ Rentrer entièrement les rails.*

7.6.2 Insérer le tiroir

Tiroir sans système télescopique

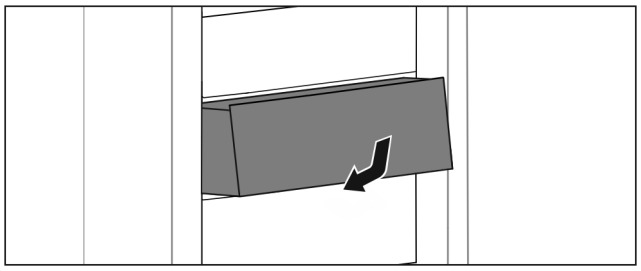

Fig. 32
▶ Insérer le tiroir comme illustré sur la figure.

Tiroir sur rails coulissants

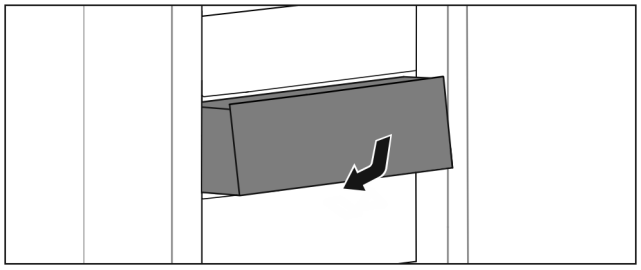

Fig. 33
▶ Insérer le tiroir comme illustré sur la figure.

Tiroir sur rails télescopiques

Extraction complète :*

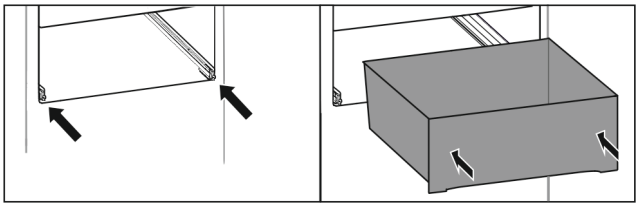

*Fig. 34**
▶ Rentrer les rails.*
▶ Placer le tiroir sur les rails.*
▶ Le pousser entièrement jusqu'au fond.*
▷ Extraction complète : Il s'enclenche à l'arrière de manière audible.*

Extraction partielle de la partie réfrigérateur :*

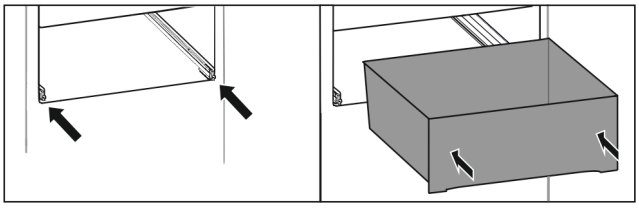

*Fig. 35**
▶ Rentrer les rails.*
▶ Placer le tiroir sur les rails.*
▶ Le pousser entièrement jusqu'au fond.*

7.7 Couvercle du compartiment Easy-Fresh

Le couvercle du compartiment peut être sorti pour le nettoyer.

7.7.1 Sortir le couvercle du compartiment

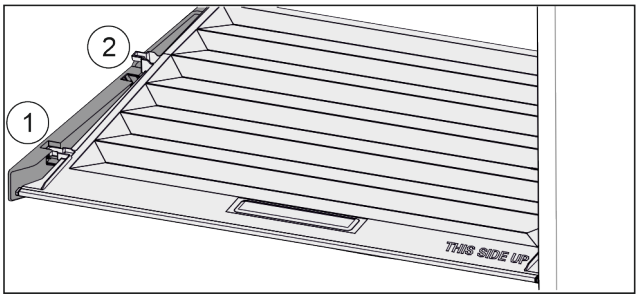

Fig. 36
Une fois que les tiroirs sont enlevés :
▶ Tirer le couvercle vers l'avant jusque dans l'orifice des pièces de retenue *Fig. 36 (1)*.
▶ Le soulever par le bas à l'arrière et le sortir par le haut *Fig. 36 (2)*.

7.7.2 Insérer le couvercle de compartiment

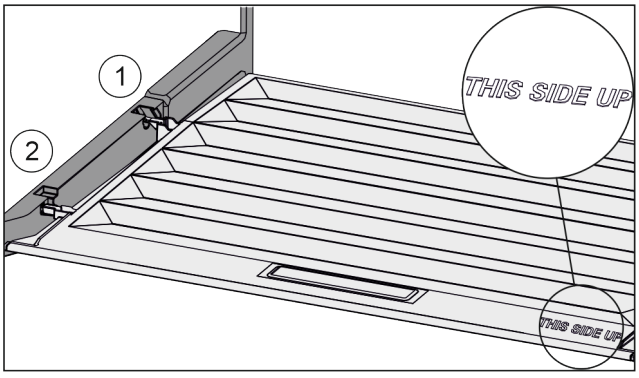

Fig. 37
Lorsque l'inscription THIS SIDE UP est située en haut :

▶ Introduire les rainures du couvercle par l'orifice du support arrière *Fig. 37 (1)* et les enclencher à l'avant dans le support *Fig. 37 (2)*.
▶ Amener le couvercle dans la position souhaitée (voir 7.8 Régulation de l'humidité) .

7.8 Régulation de l'humidité

Vous pouvez régler vous-même l'humidité dans le tiroir en déplaçant le couvercle du compartiment.

Le couvercle du compartiment se trouve directement sur le tiroir et peut être recouvert par des tablettes de rangement ou des tiroirs supplémentaires.

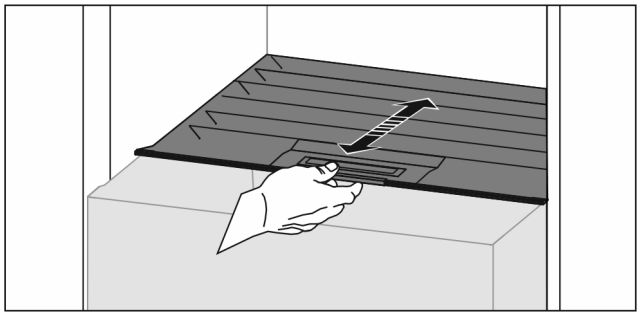

Fig. 38

Faible humidité de l'air
▶ Ouvrir le tiroir.
▶ Tirer le couvercle du compartiment vers l'avant.
▷ Si le tiroir est fermé : intervalle entre le couvercle et le compartiment.
▷ L'hygrométrie diminue dans le compartiment.

Hygrométrie élevée :
▶ Ouvrir le tiroir.
▶ Pousser le couvercle du compartiment vers l'arrière.
▷ Si le tiroir est fermé : le couvercle ferme hermétiquement le compartiment.
▷ L'hygrométrie augmente dans le compartiment.
Lorsqu'une humidité excessive règne dans le compartiment :
▶ Sélectionner un réglage « à faible hygrométrie ».
-ou-
▶ Éponger l'humidité avec un chiffon.

7.9 IceMaker*

L'IceMaker produit des glaçons avec le réservoir d'eau disposé dans le compartiment réfrigérateur. Le réservoir d'eau peut aussi être utilisé pour tirer de l'eau potable réfrigérée.

L'IceMaker sert exclusivement à produire des glaçons dans des quantités usuelles à la maison.

S'assurer que les conditions suivantes sont bien respectées :
- L'IceMaker est nettoyé (voir 8 Entretien) .
- Le réservoir d'eau est nettoyé (voir 8 Entretien) .
- Le tiroir de l'IceMaker est complètement inséré.

7.9.1 Remplir le réservoir d'eau

AVERTISSEMENT
Eau souillée !
Toxines.
▶ Remplir le réservoir d'eau uniquement avec de l'eau potable.
▶ Lorsque vous n'utilisez pas l'IceMaker : Vider le réservoir d'eau. (voir 8.3.5 Nettoyer l'IceMaker*)

ATTENTION
Liquides contenant du sucre !
Détérioration de l'IceMaker.
▶ Remplir exclusivement avec de l'eau potable froide.

Remarque
En utilisant de l'eau filtrée et décarbonisée, on obtient une eau potable de la meilleure qualité gustative pour la production de glaçons sans problème.
Cette qualité d'eau peut être obtenue avec un filtre à eau de table disponible dans les magasins spécialisés.
▶ Remplissez le réservoir d'eau uniquement avec de l'eau potable filtrée et décarbonisée.

L'approvisionnement en eau de l'IceMaker se fait par un réservoir d'eau (voir 1 Vue d'ensemble de l'appareil) .

Si le réservoir d'eau est vide, l'écran affiche le rappel Water Refill (voir 6.5 Avertissements) .

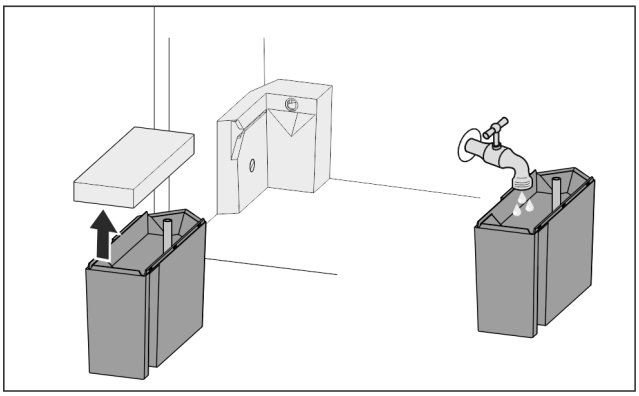

Fig. 39

▶ Extraire le réservoir d'eau par l'avant.
▶ Retirer le couvercle.
▶ Remplir le réservoir d'eau.
▶ Mettre le couvercle.
▶ Insérer le réservoir d'eau dans le support et le pousser jusqu'à la butée.

7.9.2 Produire des glaçons

La capacité de production dépend de la température de réfrigération. Plus la température est basse, plus importante est la quantité de glaçons qui peuvent être produits pendant une certaine période.

Quand l'IceMaker vient d'être mis en marche pour la première fois, il peut falloir jusqu'à 24 heures pour que les premiers glaçons soient produits.
▶ Activer la fonction IceMaker (voir 6.2 Logique d'utilisation) .
▶ Produire une grande quantité de glaçons : activer la fonction MaxIce (voir 6.2 Logique d'utilisation) .
▶ Produire une grande quantité de glaçons : décaler ou sortir les séparations dans le tiroir de l'IceMaker.*
▶ Répartir uniformément les glaçons dans le tiroir pour augmenter l'espace de remplissage.
▶ Fermer le tiroir : l'IceMaker se remet à produire automatiquement.

Remarque
Lorsqu'une certaine hauteur de remplissage du tiroir de l'IceMaker est atteinte, la production de glaçons cesse. L'IceMaker ne remplit pas le tiroir jusqu'au bord.

7.10 VarioSpace

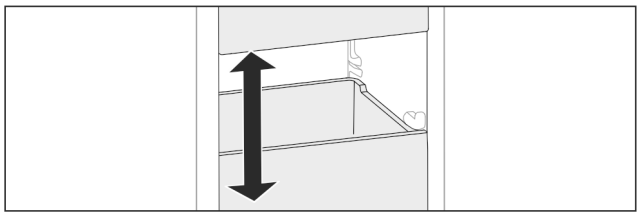

Fig. 40

Vous pouvez retirer les tiroirs et les tablettes en verre de l'appareil. Vous gagnez ainsi de la place pour des aliments volumineux comme la volaille, la viande, les gros morceaux de gibier et les pâtisseries hautes. Ceux-ci peuvent être ainsi congelés en entier pour une utilisation ultérieure.

▶ Tenir compte des limites de charge des tiroirs et des tablettes en verre (voir 9.1 Données techniques) .

7.11 Accessoires

7.11.1 Porte-bouteilles

Utiliser le porte-bouteilles

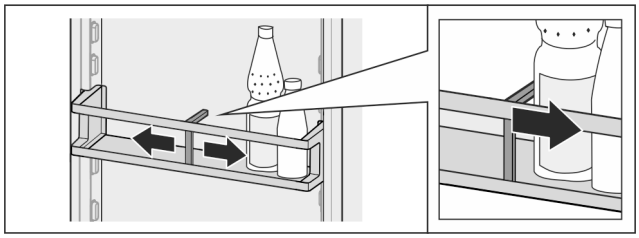

Fig. 41

▶ Pousser le porte-bouteilles vers les bouteilles.
▷ Les bouteilles ne basculent pas.

Sortir le porte-bouteilles

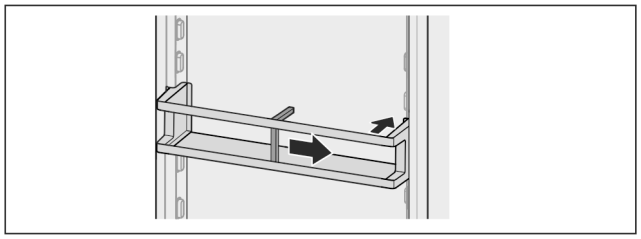

Fig. 42

▶ Pousser le porte-bouteilles complètement vers la droite jusqu'au bord.
▶ Le sortir par l'arrière.

8 Entretien

8.1 Filtre à charbon actif FreshAir

Le filtre à charbon actif FreshAir se trouve dans le compartiment situé au-dessus du ventilateur.

Il garantit une qualité optimale de l'air.

❑ Changer le filtre à charbon actif tous les 6 mois.
Lorsque la fonction de *rappel* est activée, un message à l'écran invite à le remplacer.
❑ Le filtre à charbon actif peut être jeté avec les ordures ménagères.

Remarque
Le filtre à charbon actif FreshAir est disponible sur la boutique d'électroménager Liebherr (home.liebherr.com).

8.1.1 Retirer le filtre à charbon actif FreshAir

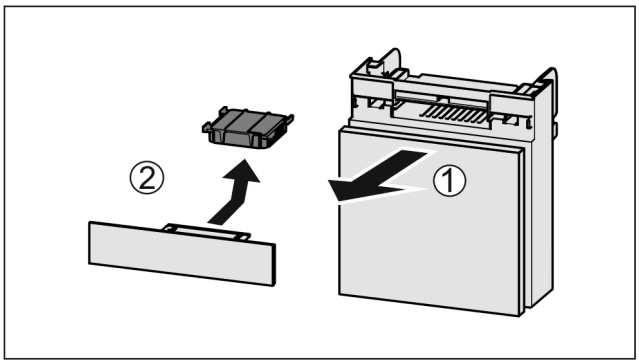

Fig. 43

▶ Extraire le compartiment par l'avant *Fig. 43 (1)*.
▶ Sortir le filtre à charbon actif *Fig. 43 (2)*.

8.1.2 Insertion du filtre à charbon actif FreshAir

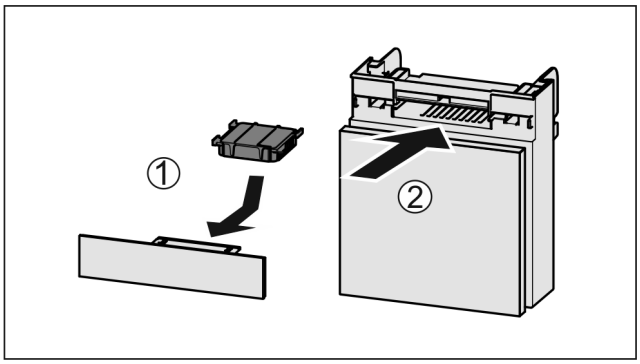

Fig. 44

▶ Insérer le filtre à charbon actif d'après le schéma *Fig. 44 (1)*.
▷ Le filtre à charbon actif s'enclenche.
Une fois que le filtre à charbon actif est tourné vers le bas :
▶ Insérer le compartiment *Fig. 44 (2)*.
▷ Le filtre à charbon actif est désormais opérationnel.

8.2 Dégivrer l'appareil

AVERTISSEMENT
Dégivrage incorrect de l'appareil !*
Lésions corporelles et dommages matériels.
▶ Pour accélérer le dégivrage, ne pas utiliser d'autres dispositifs mécaniques ou d'autres moyens que ceux recommandés par le fabricant.
▶ Pas d'appareil de chauffage, de nettoyeur à vapeur, de flamme nue ni de spray dégivrant pour dégivrer l'appareil.
▶ Ne pas retirer le givre avec des objets pointus.

8.2.1 Dégivrer le compartiment réfrigérateur

Le dégivrage s'effectue automatiquement. L'eau de dégivrage s'écoule par l'orifice d'évacuation et s'évapore.

La présence de gouttes d'eau ou d'une mince couche de givre ou de glace sur la paroi arrière est due au fonctionnement et est tout à fait normale. Il n'est pas nécessaire de les enlever.*

Une couche de givre ou de glace peut également apparaître de temps à autre suite au réglage écoénergétique de l'appareil.*

Une couche de givre ou de glace peut également apparaître de temps à autre suite au réglage écoénergétique de l'appareil.*

▶ Nettoyer régulièrement l'orifice d'évacuation (voir 8.3 Nettoyer l'appareil) .

8.2.2 Dégivrer la partie congélateur avec NoFrost*

Le dégivrage est effectué automatiquement par le système NoFrost. L'humidité qui se dépose sur l'évaporateur se dégèle régulièrement et s'évapore.

Il n'est pas nécessaire de procéder au dégivrage de l'appareil.

8.2.3 Dégivrer manuellement la partie congélateur*

Une couche de givre ou de glace se forme après une durée de fonctionnement plus ou moins longue.

Les facteurs suivants accélèrent la formation de la couche de givre ou de glace :

- L'appareil est souvent ouvert.
- Des aliments chauds sont chargés.

Un jour avant le dégivrage :

▶ Activer SuperFrost (voir 6.3 Fonctions) .
▷ Les aliments congelés contiennent une certaine « réserve de froid ».
▶ Mise à l'arrêt de l'appareil (voir 6.4 Réglages) .
▶ Débrancher la prise ou couper le fusible.
▶ Envelopper les aliments congelés dans du papier journal ou des couvertures et les conserver dans un endroit frais.
▶ Placer une marmite remplie d'eau chaude, pas bouillante, sur la plaque du milieu.

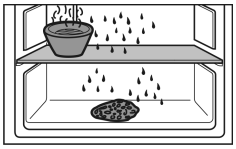

▷ Cela accélérera le dégivrage.
▶ Laisser la porte de l'appareil ouverte pendant le dégivrage.
▶ Retirer les morceaux de glaçon qui se détachent.
▶ Veiller à ce que de l'eau de dégivrage ne s'écoule pas à l'extérieur du meuble.
▶ Éponger éventuellement l'eau de dégivrage avec une éponge ou un chiffon.
▶ Nettoyer l'appareil (voir 8.3 Nettoyer l'appareil) .

8.3 Nettoyer l'appareil

8.3.1 Préparer

AVERTISSEMENT
Risque d'électrocution !
▶ Débranchez la prise du réfrigérateur ou débranchez le câble d'alimentation.

AVERTISSEMENT
Risque d'incendie
▶ Ne pas endommager le circuit frigorigène.

▶ Vider l'appareil.
▶ Débrancher la prise d'alimentation..
-ou-
▶ Activer CleaningMode. (voir CleaningMode*) *

8.3.2 Nettoyer l'intérieur

ATTENTION
Nettoyage incorrect !
Détérioration de l'appareil.
▶ Utiliser exclusivement des chiffons doux et des détergents polyvalents à pH neutre.
▶ Ne pas utiliser d'éponge ou de laine d'acier abrasive.
▶ Ne pas utiliser de produit nettoyant agressif, abrasif ou contenant du sable, du chlore ou de l'acide.

▶ Surfaces en plastique : Nettoyer à la main avec un chiffon propre et doux, de l'eau tiède et un peu de liquide vaisselle.
▶ Surfaces en métal : Nettoyer à la main avec un chiffon propre et doux, de l'eau tiède et un peu de liquide vaisselle.
▶ Orifice d'évacuation *Fig. 1 (10)* : Éliminer les dépôts avec un fin objet, par exemple un coton-tige.

8.3.3 Nettoyage de la paroi arrière sèche*

Vous pouvez retirer la paroi arrière sèche pour la nettoyer.

Retrait de la paroi arrière

▶ Retirer toutes les pièces d'équipement.

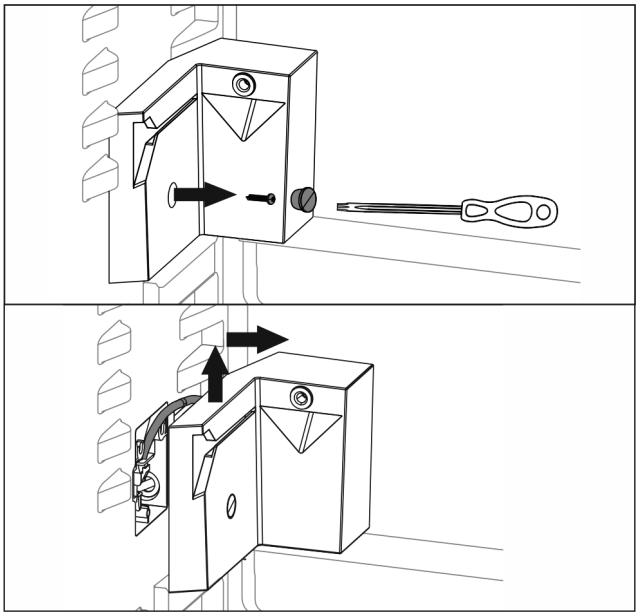

Fig. 45

▶ Dévisser le support du réservoir d'eau à l'aide d'un tournevis Torx.
▷ Il reste attaché à la paroi arrière par le biais de plusieurs raccords et ne peut pas être complètement retiré.

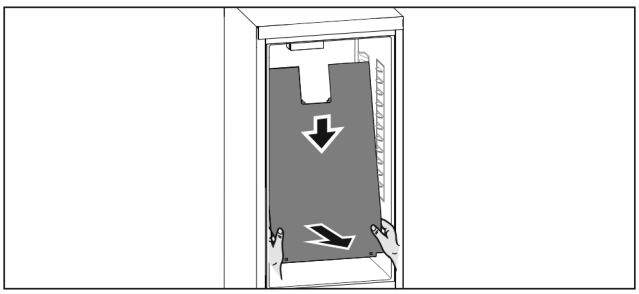

Fig. 46

▶ Saisir des deux mains le bas de la paroi arrière et la tirer d'un coup sec vers le bas.
▶ La sortir par l'avant en tirant sur l'extrémité inférieure.
▷ La paroi arrière est retirée.

Si vous exploitez l'appareil avec la paroi arrière démontée :

▶ Régler *D-Value* sur *D2*. (voir D-Value*)

Mise en place de la paroi arrière

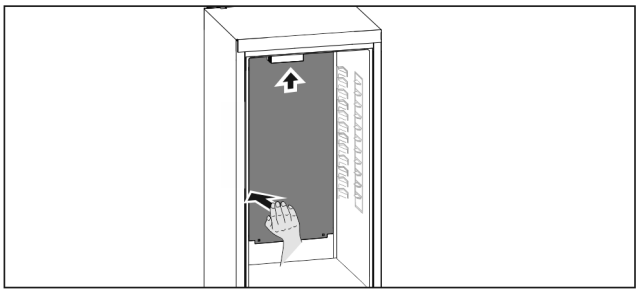

Fig. 47

▶ S'assurer que l'appareil est entièrement vide.
▶ Insérer la paroi arrière du bas vers le haut.
▶ Tirer d'un coup sec la paroi arrière par le côté gauche vers le haut.
▷ La paroi arrière s'engage de manière audible.
▶ Visser le support du réservoir d'eau.
▶ Insérer les pièces d'équipement.
▶ Régler *D-Value* sur *D1*. (voir D-Value*)

8.3.4 Nettoyer l'équipement

ATTENTION
Nettoyage incorrect !
Détérioration de l'appareil.
▶ Utiliser exclusivement des chiffons doux et des détergents polyvalents à pH neutre.
▶ Ne pas utiliser d'éponge ou de laine d'acier abrasive.
▶ Ne pas utiliser de produit nettoyant agressif, abrasif ou contenant du sable, du chlore ou de l'acide.

Nettoyage avec un chiffon propre et doux, de l'eau tiède et un peu de liquide vaisselle:

- Balconnets de porte
- Tablette de rangement
- Tablette de rangement divisible*
- VarioSafe*
- Couvercle du compartiment EasyFresh
- Tiroir
  Attention : Ne pas retirer l'aimant situé sur le tiroir ! L'aimant assure le bon fonctionnement de l'IceMaker.*
- Séparateur de glaçons situé dans le tiroir de l'IceMaker*

Nettoyage avec un chiffon doux :

- Rails télescopiques
  Attention : la graisse qui se trouve dans les pistes de roulement sert de lubrifiant et ne doit pas être enlevée !

Lavage au lave-vaisselle jusqu'à 60 °C:

- Range-bouteilles
- Pièce de retenue tablette de rangement divisible
- Réservoir d'eau et couvercle de réservoir d'eau IceMaker*
- Bac à glaçons*
- Pelle à glaçons*

▶ Démonter l'équipement : voir chapitre concerné.
▶ Nettoyer l'équipement

8.3.5 Nettoyer l'IceMaker*

L'IceMaker peut être nettoyé de différentes manières.

Le nettoyage doit être effectué à :

❑ La première mise en service
❑ Non-utilisation pendant plus de 48 heures.

S'assurer que les conditions suivantes sont bien respectées :

❑ Le réservoir d'eau est nettoyé et rempli. (voir 7.9.1 Remplir le réservoir d'eau)
❑ Le tiroir de l'IceMaker est vidé.
❑ Le tiroir de l'IceMaker est inséré.
❑ IceMaker est activé. (voir 6.2 Logique d'utilisation)

Première mise en service ou non-utilisation prolongée

Nettoyer l'IceMaker avec la fonction TubeClean.
▶ Insérer le tiroir vide de 1,5 l (hauteur max. 10 cm) dans le tiroir sous l'IceMaker.
▶ Activer la fonction TubeClean. (voir 6.2 Logique d'utilisation)
▷ La procédure de rinçage se prépare (max. 60 min.) : le symbole clignote.
▷ Les conduites d'eau sont rincées : Le symbole vibre.
▷ La procédure de rinçage est terminée : La fonction est désactivée automatiquement.
▶ Retirer le tiroir IceMaker et enlever le récipient.
▶ Nettoyer le tiroir de l'IceMaker à l'eau chaude additionnée d'un peu de détergent.
▶ Insérer le tiroir de l'IceMaker.
▷ La production de glaçons démarre automatiquement.
▶ Jeter les glaçons fabriqués 24 heures après la première production.

Nettoyage selon les besoins

Nettoyer manuellement l'IceMaker.
▶ Retirer le tiroir de l'IceMaker et le nettoyer à l'eau chaude additionnée d'un peu de détergent.
▶ Insérer le tiroir de l'IceMaker.
▷ La production de glaçons démarre automatiquement.

8.3.6 Après le nettoyage

▶ Essuyer l'appareil et les pièces d'équipement pour les sécher.
▶ Brancher l'appareil et le mettre en marche.
▶ Activer SuperFrost (voir 6.3 Fonctions) .
Une fois que la température est assez froide :
▶ Mettre les aliments à l'intérieur.
▶ Répéter régulièrement le nettoyage.

9 Aide clients

9.1 Données techniques

Plage de température	
Réfrigération	2 °C à 9 °C
Congélation	-26 °C à -15 °C

Quantité de congélation maximale / 24h	
Partie congélateur	Voir plaque signalétique sous « Capacité de congélation … /24h »

Poids de charge maximum des équipements			
Équipement	Largeur de l'appareil 550 mm (voir la notice de montage, Dimensions de l'appareil)	Largeur de l'appareil 600 mm (voir la notice de montage, Dimensions de l'appareil)	Largeur de l'appareil 700 mm (voir la notice de montage, Dimensions de l'appareil)
Tiroir sur tablette en verre	12 kg	15 kg	--

Dimensions maximales plaque de cuisson	
Largeur	466 mm
Profondeur	386 mm

Dimensions maximales plaque de cuisson	
Hauteur	50 mm

Production de glaçons avec IceMaker*	
Production de glaçons toutes les 24 h	À une température de -18 °C : 1,2 kg de glaçons
Production de glaçons maximale toutes les 24 h	Lorsque la fonction MaxIce est activée : 1,5 kg de glaçons

Éclairage	
Classe d'efficacité énergétique[1]	Source lumineuse
Ce produit contient une source lumineuse de la classe d'efficacité énergétique F	LED

1 L'appareil peut contenir des sources lumineuses de différentes classes d'efficacité énergétique. La classe d'efficacité énergétique la plus basse est indiquée.

9.2 Bruits de fonctionnement

L'appareil émet différents bruits de fonctionnement quand il est en marche.

- Avec une puissance de **réfrigération modérée**, l'appareil fonctionne en économisant l'énergie mais plus longtemps. Le volume sonore est **plus faible**.
- Avec une puissance de**réfrigération forte,** les aliments sont refroidis plus rapidement. Le volume sonore est **plus élevé**.

  Exemples :
  - Fonctions activées (voir 6.3 Fonctions)
  - Ventilateur en marche
  - Aliments récemment rangés
  - Température ambiante élevée
  - Porte longuement ouverte

Bruit	Cause possible	Type de bruit
Bouillonnement et chuchotement	Du réfrigérant s'écoule dans le circuit frigorifique.	Bruit de fonctionnement normal
Sifflement et crachotement	Du réfrigérant gicle dans le circuit frigorifique.	Bruit de fonctionnement normal
Bourdonnement	L'appareil refroidi. Le volume sonore dépend de la puissance de réfrigération.	Bruit de fonctionnement normal
Bruits d'aspiration	La porte à amortisseur est ouverte et fermée.	Bruit de fonctionnement normal
Ronronnement et grésillement	Le ventilateur fonctionne.	Bruit de fonctionnement normal
Cliquetis	Les composants sont activés et désactivés.	Bruit de commutation normal
Pétarade ou ronflement	Les soupapes ou les clapets sont actifs. La pompe du réservoir d'eau est active.*	Bruit de commutation normal

Bruit	Cause possible	Type de bruit	Corriger
Vibration	Montage incorrect	Bruit signalant une anomalie	Vérifier le montage. Aligner l'appareil.
Claquement	Équipement, objets à l'intérieur de l'appareil	Bruit signalant une anomalie	Fixer les pièces d'équipement. Laisser de l'espace entre les objets.

9.3 Problème technique

Cet appareil a été conçu et fabriqué pour en garantir la sécurité de fonctionnement et une grande longévité. Si une anomalie devait quand même se présenter pendant son fonctionnement, vérifier d'abord si le problème ne provient pas d'une erreur de manipulation. Dans ce cas, les frais qui en résulteraient seraient à charge de l'utilisateur, même en période de garantie.

L'utilisateur peut remédier lui-même aux problèmes suivants.

9.3.1 Fonctionnement de l'appareil

Erreur	Cause	Mesures à prendre
L'appareil ne fonctionne pas.	→ L'appareil n'est pas allumé.	▶ Allumer l'appareil.
	→ La fiche n'est pas insérée correctement dans la prise.	▶ Vérifier la fiche.
	→ Le fusible de la prise est grillé.	▶ Vérifier le fusible.
	→ Panne de secteur	▶ Laisser l'appareil fermé. ▶ Protéger les aliments : Pose des accumulateurs de froid sur les aliments ou utiliser un congélateur décentralisé si la panne de secteur devait se prolonger. ▶ Ne pas recongeler des aliments décongelés.
	→ La fiche de l'appareil ne s'insère pas correctement dans l'appareil.	▶ Contrôler la fiche de l'appareil.

Erreur	Cause	Mesures à prendre
La température n'est pas suffisamment basse.	→ La porte de l'appareil n'est pas fermée correctement.	▶ Fermer la porte de l'appareil.
	→ La ventilation et l'aération ne sont pas suffisantes.	▶ Dégager la grille d'aération et la nettoyer.
	→ La température ambiante est trop élevée.	▶ Solution du problème : (voir 1.3 Domaine d'application de l'appareil) .
	→ L'appareil a été ouvert trop souvent ou trop longtemps.	▶ Attendre que la température nécessaire se rétablisse d'elle-même. Si ce n'est pas le cas, s'adresser au S.A.V. (voir 9.4 Service clients) .
	→ Une quantité trop importante d'aliments frais a été rangée sans SuperFrost.	▶ Solution du problème : (voir SuperFrost)
	→ La température est mal réglée.	▶ Régler la température sur plus froid et vérifier au bout de 24 heures.
	→ L'appareil est placé trop près d'une source de chaleur (cuisinière, radiateur, etc.).	▶ Changer l'emplacement de l'appareil ou de la source de chaleur.
	→ L'appareil n'a pas été inséré correctement dans la niche.	▶ Vérifier si l'appareil est inséré correctement et que la porte se ferme correctement.
Le joint de porte est défectueux ou doit être remplacé pour d'autres raisons.	→ Le joint de porte peut être changé. Il peut être remplacé facilement sans aucun outil.	▶ S'adresser au S.A.V. (voir 9.4 Service clients) .
L'appareil est gelé ou de l'eau de condensation se forme.	→ Le joint de la porte est peut-être sorti de sa rainure.	▶ Vérifier que le joint de porte est bien inséré dans la rainure.

9.3.2 Équipement

Erreur	Cause	Mesures à prendre
L'IceMaker ne produit pas de glaçons.*	→ L'IceMaker n'est pas allumé.	▶ Activer l'IceMaker.
	→ Le tiroir de l'IceMaker n'est pas fermé correctement.	▶ Insérer correctement le tiroir.
	→ Le réservoir d'eau n'est pas inséré correctement.	▶ Insérer le réservoir d'eau.
	→ Il n'y a pas suffisamment d'eau dans le réservoir d'eau.	▶ Remplir le réservoir d'eau.
L'éclairage interne ne s'allume pas.	→ L'appareil n'est pas allumé.	▶ Allumer l'appareil.
	→ La porte est restée ouverte pendant plus de 15 min.	▶ L'éclairage intérieur s'éteint automatiquement après 15 min. environ lorsque la porte est ouverte.
	→ L'éclairage LED est défectueux ou le cache est endommagé :	**AVERTISSEMENT** Risque de blessure dû à un choc électrique ! Des pièces sous tension se trouvent sous le cache. ▶ Faire remplacer ou réparer l'éclairage intérieur LED uniquement par le S.A.V. ou par un technicien qualifié spécialement formé.

9.4 Service clients

Vérifier d'abord si vous pouvez vous-même corriger l'anomalie (voir 9 Aide clients) . Si ce n'est pas le cas, adressez-vous au service après-vente.

Vous trouverez l'adresse dans la brochure de SAV « Liebherr jointe ».

AVERTISSEMENT
Réparation non effectuée par du personnel qualifié !
Blessures.
- ▶ Ne faire effectuer les réparations et interventions sur l'appareil et la ligne de réseau qui ne sont pas explicitement nommés (voir 8 Entretien) que par le S.A.V.
- ▶ Faire remplacer le câble d'alimentation endommagé uniquement par le fabricant ou par son service après-vente ou toute autre personne qualifiée.
- ▶ Sur les appareils équipés d'un connecteur IEC, le remplacement peut être effectué par le client.

9.4.1 Contacter le service client

Assurez-vous d'avoir les informations suivantes concernant l'appareil sous la main :

- ❑ Désignation de l'appareil (modèle et indice)
- ❑ N° de SAV (entretien)
- ❑ N° de série (N° S)

- ▶ Consulter les informations concernant l'appareil sur l'écran (voir Info) .

-ou-

- ▶ Relever les informations concernant l'appareil sur la plaque signalétique (voir 9.5 Plaque signalétique) .

- ▶ Prendre note des informations sur l'appareil.
- ▶ Informer le service client : signaler l'anomalie et donner les informations sur l'appareil.
- ▷ Ceci vous permettra d'bénéficier d'un service rapide et précis.
- ▶ Suivre les autres consignes du service après-vente.

9.5 Plaque signalétique

La plaque signalétique se trouve derrière les tiroirs à l'intérieur de l'appareil.

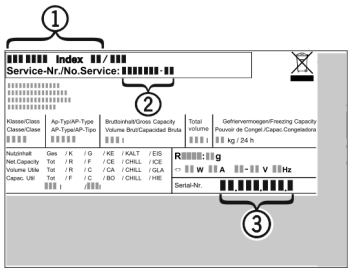

Fig. 48

(1) Désignation de l'appareil
(2) N° de SAV
(3) N° de série

- ▶ Lire les informations de la plaque signalétique.

10 Mettre hors service

- ▶ Vider l'appareil.
- ▶ Désactiver l'IceMaker.*
- ▶ Éteindre l'appareil (voir 6.4 Réglages) .
- ▶ Débrancher la prise d'alimentation.
- ▶ Enlever la fiche de l'appareil si nécessaire : la sortir et la déplacer simultanément de gauche à droite.
- ▶ Nettoyer l'appareil (voir 8.3 Nettoyer l'appareil) .
- ▶ Laisser la porte ouverte pour éviter la formation de mauvaises odeurs.

11 Élimination

11.1 Préparer l'appareil pour l'élimination

Liebherr utilise des piles dans certains appareils. Au sein de l'UE, le législateur oblige l'utilisateur final à retirer les batteries avant l'élimination des appareils usagés afin de protéger l'environnement. Si votre appareil contient des piles, une notice correspondante est jointe à l'appareil.

Lampes — Si vous pouvez retirer les lampes vous-même sans les endommager, retirez-les également avant l'élimination.

- ▶ Mise hors service de l'appareil.
- ▶ Appareil avec piles : retirez les piles. Description : voir le chapitre **Maintenance**.
- ▶ Si possible : retirez les lampes sans les endommager.

11.2 Éliminer l'appareil dans le respect de l'environnement

L'appareil contient encore des matériaux de valeur et doit être collecté séparément des déchets non triés.

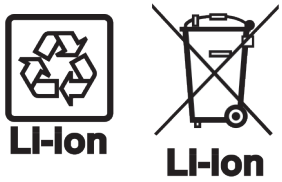

Éliminez les piles séparément de l'appareil usagé. Les batteries peuvent être collectées gratuitement dans un point de vente ou un centre de recyclage.

Lampes — Éliminez les lampes retirées via les systèmes de collecte appropriés.

En Allemagne : — Vous pouvez éliminer gratuitement l'appareil dans l'un des conteneurs de collecte de classe 1 de vos centres de recyclage locaux. En cas d'achat d'un réfrigérateur/congélateur neuf dans un point de vente dont la surface de vente est supérieure à 400 m², celui-ci reprend également gratuitement l'appareil usagé.

AVERTISSEMENT
Fuite de réfrigérant et d'huile !
Incendie. Le réfrigérant est écologique mais inflammable. L'huile est également inflammable. En cas de fuite, le réfrigérant et l'huile peuvent s'enflammer en cas de concentration élevée et de contact avec une source de chaleur externe.
- ▶ Ne pas endommager la tuyauterie du circuit réfrigérant et le compresseur.

- ▶ Veillez à ne pas endommager l'appareil pendant le transport.
- ▶ Éliminez les piles, les lampes et l'appareil conformément aux directives susmentionnées.

home.liebherr.com/fridge-manuals

FR combiné réfrigérateur-congélateur encastrable

Date de publication : 20220421

Index des réf. : 7088256-00

Liebherr-Hausgeräte Ochsenhausen GmbH
Memminger Straße 77-79
88416 Ochsenhausen
Deutschland