Mode d'emploi

Réfrigérateur avec cuve intérieure antidéflagrante
Lire le mode d'emploi avant la mise en service

Page 8 **F**

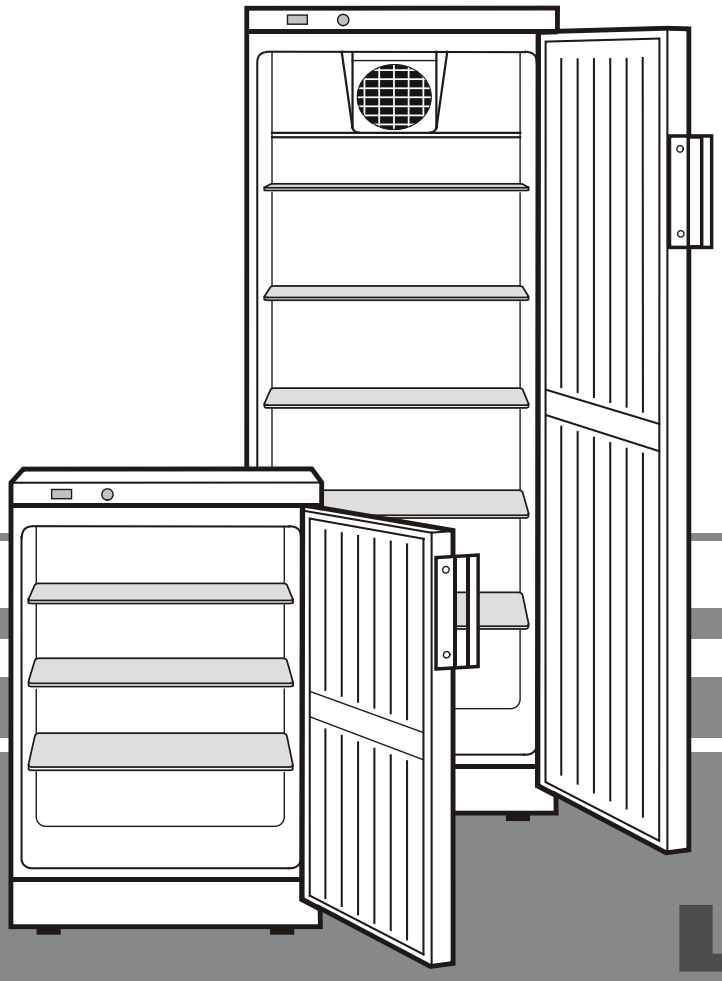

7080 233-00

FKEX 211

LIEBHERR

Recommandations et consignes de sécurité

- Afin d'éviter tout accident matériel ou corporel, nous vous recommandons de faire appel à une deuxième personne pour déballer et mettre en place l'appareil.
- Si l'appareil est endommagé avant l'installation, prendre immédiatement contact avec le fournisseur.
- Pour garantir la sécurité de fonctionnement de l'appareil, respecter scrupuleusement les instructions de la notice concernant la mise en place et le raccordement électrique.
- En cas de panne, débrancher l'appareil ou ôter/dévisser le fusible.
- Pour débrancher l'appareil, saisir directement la prise, ne pas tirer sur le câble.
- Afin d'éviter tout risque pour les utilisateurs de l'appareil, les réparations et interventions ne doivent être effectuées que par un Service Après Vente agréé. Cette consigne s'applique également au remplacement du câble d'alimentation.
- Ne pas utiliser le socle, les tiroirs, les portes, etc. comme marchepied ou comme support.
- Cet appareil ne s'adresse pas aux personnes (et enfants) présentant des handicaps physiques, sensoriels ou mentaux ou aux personnes ne disposant pas d'une expérience et de connaissances suffisantes, sauf si ces dernières ont bénéficié d'une surveillance initiale ou ont reçu des instructions relatives à l'utilisation de l'appareil de la part d'une personne responsable de leur sécurité. Les enfants ne doivent pas être laissés sans surveillance afin de s'assurer qu'ils ne jouent pas avec l'appareil.
- Evitez le contact permanent de la peau avec des surfaces froides ou des produits réfrigérés/surgelés. Cela est susceptible de provoquer des douleurs, une sensation d'engourdissement et des gelures. En cas de contact prolongé de la peau, prévoir les mesures de protection nécessaires, comme par ex. l'usage de gants.
- Pour éviter tout risque d'intoxication alimentaire, ne pas consommer d'aliments stockés au-delà de leur date limite de conservation.
- Pour les appareils équipés de fermeture à clé, ne pas laisser la clé à proximité de l'appareil et la ranger hors de portée des enfants.
- Ne pas manipuler de flammes vives ou de sources d'allumage à l'intérieur de l'appareil. Lors du transport et du nettoyage de l'appareil, il convient de veiller à ne pas endommager le circuit frigorifique. En cas de dommages, tenir l'appareil éloigné de toute source d'allumage et bien aérer la pièce.
- Ne pas utiliser d'appareils électriques à l'intérieur de l'appareil.
- Ne pas raccorder l'appareil sur une rallonge avec d'autres appareils. Cela pourrait entraîner une surchauffe de la multiprise.
- Ne pas placer l'appareil à proximité immédiate d'une installation de climatisation. L'appareil ne doit pas fonctionner sous une installation de climatisation montée contre un mur.
- L'appareil n'est **pas** conçu pour le stockage de médicaments au sens de DIN 58345.
- L'appareil n'est **pas** conçu pour le stockage de flacons de sang conservés au sens de DIN 58371.
- Pour certains domaines d'utilisation soumis à une norme particulière, l'exploitant est chargé de veiller à l'application de ladite norme.
- L'appareil a été conçu pour être placé dans des locaux fermés. Ne pas exploiter l'appareil dehors ou dans des endroits humides non à l'abri de projections d'eau.

INNENRAUM EXPLOSIONSGESCHÜTZT!
EXPLOSION-PROOF INTERIOR!
CUVE INTÉRIEURE ANTIDÉFLAGRANTE !

⟨Ex⟩ II 3G
Ex nA II T6
SEV 07 ATEX 0124 X

Innentemperaturbereich: +2 bis +10°C
Interior temperature range: +2 to +10°C
Gamme de températures intérieures : +2 à +10 °C

Achtung!
Kunststoffteile nur mit feuchtem Tuch reinigen! Gefahr elektrostatischer Aufladung!

Warning!
Only clean plastic parts with a damp cloth! Risk of elctrostatic discharge.

Attention !
Nettoyer les éléments plastique avec un chiffon humide uniquement ! Danger de décharge électrostatique.

Protection de l'environnement

L'appareil contient encore des matériaux précieux et est à amener à un lieu de recyclage spécial. L'élimination d'anciens appareils est à réaliser correctement en respectant les prescriptions et lois en vigueur.

Veiller à ne pas endommager le circuit frigorifique de l'appareil pour empêcher au réfrigérant y contenu (indications sur la plaque signalétique) et à l'huile de s'échapper accidentellement.

- Rendre l'appareil inopérant.
- Débrancher l'appareil.
- Sectionner le câble de raccord.

⚠ AVERTISSEMENT
Risque d'étouffement avec les films et matériaux d'emballage ! Ne pas laisser les enfants jouer avec les matériaux d'emballage. Déposer les matériaux d'emballage à un centre officiel de collecte des déchets.

Domaine d'utilisation de l'appareil

L'espace intérieur sans sources d'allumage est conçu pour la conservation de matières combustibles, en partie dans des récipients ouverts, et est donc considéré comme une zone à risque d'explosion (zone 2).

L'appareil n'est **pas** conçu pour l'utilisation dans les zones à risque d'explosion.

Mise en place

- Eviter d'installer l'appareil à un endroit directement exposé à une source de chaleur (rayons de soleil, cuisinière, chauffage ou autre).
- Le sol doit être horizontal et plan. Pour compenser les irrégularités du sol, ajuster les pieds réglables en hauteur.
- Veiller à une bonne ventilation de l'appareil.
- Le site d'installation de votre appareil doit impérativement être conforme à la norme EN 378, à savoir un volume de 1 m^3 pour 8 g de fluide réfrigérant type R 600a, pour interdire toute formation de mélange gaz-air inflammable en cas de fuite dans le circuit frigorifique. Les données relatives à la masse de réfrigérant sont indiquées sur la plaquette signalétique à l'intérieur de l'appareil.
- Toujours placer l'appareil directement contre le mur.

Raccordement électrique

Assurez-vous que le courant (courant alternatif) et la tension correspondent bien aux indications de la plaquette signalétique de l'appareil (située à l'intérieur du réfrigérateur à gauche). Le fusible de protection doit être au moins de 10 A. S'assurer également que la prise de courant n'est pas située derrière l'appareil et qu'elle est facilement accessible.

Ne brancher l'appareil qu'à une prise de courant conforme avec mise à la terre.

Dimensions (mm)

	Hauteur	Largeur	Profondeur
FKEX 1800	886	600	600
FKEX 2600	1215	600	600
FKEX 3600	1589	600	600
FKEX 5000	1516	752	710

Mise en marche et arrêt de l'appareil

Il est recommandé de nettoyer l'intérieur de l'appareil avant la mise en service (voir chapitre **Nettoyage** pour de plus amples détails).

Mise en marche
Brancher l'appareil afin de le mettre en service.

Arrêt
Arrêter l'appareil en le débranchant ou en positionnant le bouton de réglage température sur **0**.

Réglage de la température

Tourner le bouton de réglage température à l'aide d'une pièce de monnaie en positionnant la flèche entre "1" et "7".

Position «1» = froid minimum
Position «7» = froid maximum, froid

Dégivrage

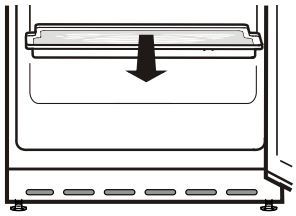

Le dégivrage est automatique.

L'eau de dégivrage s'écoule dans un bac situé au-dessous de l'évaporateur. Ce bac doit être vidé de temps en temps. Retirer et vider le bac.

Nettoyage

Avant de procéder au nettoyage, arrêter impérativement l'appareil. Débrancher la prise de l'appareil ou retirer le fusible.

Nettoyer l'intérieur, les équipements intérieurs ainsi que les parois extérieures de l'appareil avec de l'eau tiède mélangée à de faibles quantités de produit à vaisselle. N'utiliser en aucun cas des détergents contenant des abrasifs, de l'acide ou des solvants chimiques.

Ne pas employer d'appareils de nettoyage à la vapeur : risque de dommages matériels et de blessures !

- Eviter que l'eau de nettoyage ne s'infiltre dans les parties électriques et par la grille de ventilation.
- Nettoyer, dépoussiérer une fois par an le compresseur et le condenseur (grille en métal située au dos de l'appareil).
- Ne pas détériorer ou enlever la plaquette signalétique située à l'intérieur de l'appareil - elle est importante pour le service après-vente.

Attention !
Nettoyer les éléments plastique avec un chiffon humide uniquement !
Danger de décharge électrostatique.

Pannes éventuelles

Vous pouvez remédier vous-même aux pannes suivantes en contrôlant les causes possibles :

- **L'appareil ne fonctionne pas :**

– L'appareil est-il en position marche ?
– La prise de courant est-elle bien enfoncée ?
– Le fusible de la prise est-il en bon état ?

- **La température n'est pas assez basse :**

– Le réglage de la température est-il correct ? (voir chapitre "Réglage de la température")
– Le thermomètre supplémentaire placé dans l'appareil indique-t-il la bonne température ?
– La ventilation est-elle correctement assurée ?
– L'appareil a-t-il été installé trop près d'une source de chaleur ?

Si aucune des raisons mentionnées ci-dessus n'aide à résoudre le problème et que vous ne pouvez remédier vous-même à la panne, veuillez alors consulter votre S.A.V. le plus proche en lui indiquant la désignation ❶, le numéro S.A.V. ❷ et le numéro de l'appareil ❸ figurant sur la plaquette signalétique. Vous trouverez cette plaquette sur la paroi intérieure gauche de votre appareil.

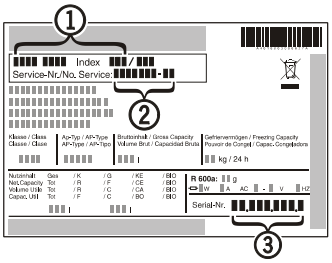

Inversion du sens d'ouverture de la porte

- Dévisser le support ❶.
- Retirer la porte par le bas.
- Monter le pivot ❷ avec le support ❶ sur le côté opposé.
- Monter le pivot ❸ sur le côté opposé.
- Poser le crochet de fermeture ❹ et les caches ❺ sur le côté opposé.
- Tourner la porte de 180°.
- Monter la poignée et les caches en plastique.
- Retirer le cache ❻ et l'enfoncer sur le côté opposé.
- Accrocher la porte sur le pivot ❸, puis la fermer.
- Replacer le support ❶ dans le palier inférieur de la porte et le visser.

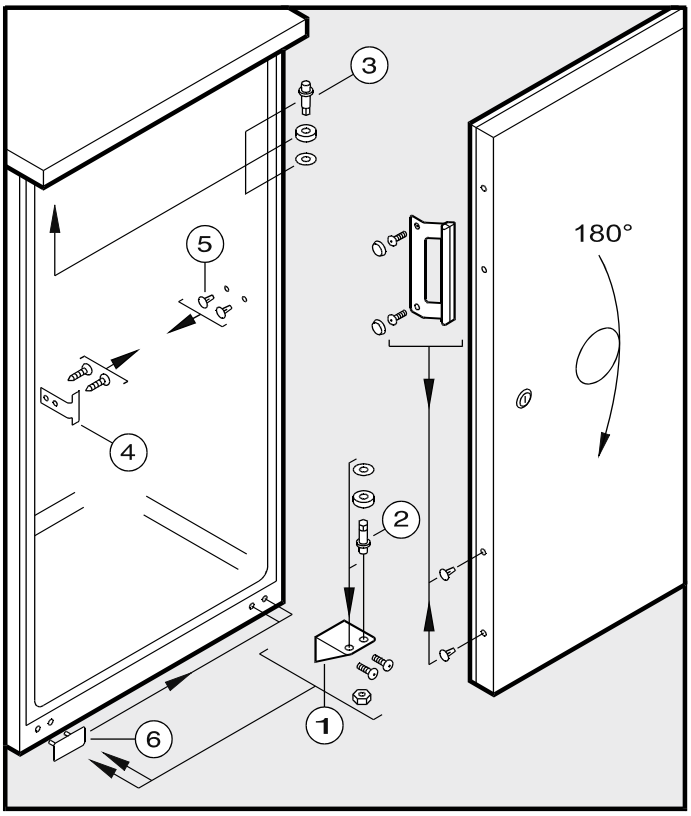

Serrure de sécurité

La serrure de la porte de l'appareil est équipée d'un mécanisme de sécurité.

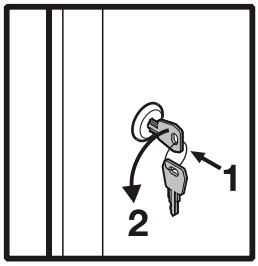

Fermer l'appareil à clé :

- Insérer la clé en suivant la direction 1 indiquée.
- Tourner la clé à 90°.

Pour ouvrir de nouveau l'appareil, procéder aux étapes dans le même ordre.

Arrêt prolongé

Lorsque votre appareil doit rester longtemps sans fonctionner, débrancher la prise ou retirer/dévisser les fusibles situés en amont. Nettoyer l'appareil et laisser la porte ouverte afin d'éviter la formation d'odeurs.

Cet appareil est conforme aux prescriptions de sécurité applicables et satisfait aux prescriptions définies par les directives CE 2004/108/CE, 2006/95/CE et ATEX 94/9/CE (EN/IEC 60079-15, EN/IEC 60079-0, EN 1127-1).